elZinc® para fachadas y cubiertas

www.elzinc.es

Designing with elZinc®

Sobre elZinc®

Constituida en 2006, Asturiana de Laminados, S.A. bajo la marca comercial elZinc®, se ha convertido en uno de los 3 mayores productores mundiales de zinc laminado, manteniendo el trato y seguimiento personalizado en cada proyecto.

Un exhaustivo conocimiento del sector de la construcción unido a su dominio tecnológico y al compromiso de los profesionales que conforman elZinc, permiten su presencia en más de 50 países.

Su evolución se asienta en una constante inquietud por avanzar y satisfacer las necesidades más exigentes del mercado. Hoy en día, elZinc propone una de las gamas de aspectos de superficie más amplias del mercado, ofreciendo además su ayuda técnica a los profesionales que la requieran.

Monash University
Arquitecto: John Wardle Architects
Acabado: elZinc Slate®
Sistema: Junta alzada y Junta plana
Victoria / Australia

Centro de visitantes - Penguin Parade
Arquitecto: Terroir
Acabado: elZinc Slate Advance y elZinc Crystal Advance
Sistema: Teja diamante
Phillip Island / Australia

Una garantía de por vida

elZinc Lifetime Warranty: Una garantía de por vida para un revestimiento de larga duración.

Una de las principales características del zinc titanio es su gran resistencia a la corrosión. Al ser un material vivo, desarrollará una pátina que lo protegerá durante mucho tiempo. Sus notables propiedades lo convierten en un revestimiento impermeable y resistente a la intemperie. Producido con la tecnología más avanzada y según un riguroso protocolo de calidad, el zinc-titanio elZinc® tiene una calidad excepcional.

La garantía de por vida que ofrecemos – ÚNICA en el sector – refleja la fiabilidad de nuestros acabados elZinc Astur® y elZinc Slate®. Con más de una década en el mercado, hemos acreditado su calidad para garantizar nuestro compromiso con nuestros clientes.

¿Qué garantizamos?*

- La fabricación de nuestros acabados elZinc Astur® y elZinc Slate® conforme a los requisitos establecidos por las normas EN 988 y EN 1179, así como con las especificaciones técnicas de elZinc® por la duración de la vida de servicio del producto.

- Que los acabados de superficie elZinc Astur® y elZinc Slate® no se agrietarán, ni se ampollarán, ni se pelarán, ni se descascarillarán, ni se tizarán.

- Que durante su vida útil, elZinc Astur® y elZinc Slate® no se decolorarán ni se desvanecerán hacia un color que no sea característico del zinc, o que no pueda asociarse al zinc naturalmente envejecido o al zinc envejeciéndose naturalmente a la intemperie.

En el improbable caso de que su producto elZinc® tenga un defecto de fabricación, elZinc® lo sustituirá o reparará de acuerdo con los términos de la garantía.

* ver condiciones en www.elzinc.es

Un material sostenible

Un mineral que abunda en la naturaleza, el zinc es esencial para la vida. Cuando se utiliza en la construcción, contribuye a respetar el medio ambiente. Muy duradero, el zinc es uno de los pocos materiales de construcción que puede reciclarse indefinidamente y al 100% sin perder ninguna de sus propiedades.

elZinc en la arquitectura sostenible

La protección del medio ambiente se ha convertido en un imperativo. Diseñar los edificios con vistas a reducir su impacto en el medio ambiente es bueno para la naturaleza, pero también para las personas que trabajan o viven en ellos. Para ello, desarrollamos soluciones de calidad que cumplen los requisitos de la construcción sostenible y gestionamos nuestros procesos en el marco de un modelo de producción orientado a la plena compatibilidad medioambiental. Con un claro enfoque hacia la neutralidad, mejoramos nuestros flujos de producción para preservar los recursos naturales y contribuir a la lucha contra el cambio climático.

Para saber más sobre las ventajas de los productos elZinc en la construcción ecológica, póngase en contacto con nosotros.

Nuestro compromiso medioambiental

Nuestro compromiso con el medio ambiente nos ha llevado a desarrollar productos de alta calidad que cumplen los requisitos de la construcción sostenible, controlando al mismo tiempo el impacto ecológico de nuestras actividades. Nos comprometemos a proporcionarle toda la tranquilidad que necesita cuando decide construir con elZinc.

ISO 50001 | ISO 14001 | GlobalEPD A VERIFIED ENVIRONMENTAL DECLARATION

Más seguridad con elZinc

La seguridad contra incendios de los edificios depende de varios factores, entre ellos la resistencia al fuego de los materiales utilizados. Por esta razón, elZinc titanio es un material ideal para proyectos que requieren un revestimiento exterior que sea funcional, atractivo e incombustible.

Todos nuestros acabados estéticos en zinc (elZinc Alkimi y elZinc Rainbow) y nuestros acabados técnicos (elZinc Advance y elZinc Protect+) tienen la mejor reacción al fuego. Están clasificados como A1, que se corresponde con el más alto nivel.

Nuestros acabados

El zinc laminado, un material de construcción que apareció en el siglo XIX, tiene muchas ventajas estéticas y funcionales que le permite adaptarse a todos los estilos arquitectónicos. Gracias a su excepcional maleabilidad, el zinc-titanio elZinc® se adapta a las geometrías más inusuales y complejas.

Su versatilidad en cuanto a sistemas de ejecución y aspectos de superficie permite su instalación tanto en el interior como en el exterior, para cubrir todo el edificio o como simple elemento decorativo.

Le ofrecemos una amplia gama de acabados estéticos atemporales y elegantes que se integrarán armoniosamente en su edificio.

- **elZinc Alkimi®**: Nuestros 5 aspectos de superficie gris prepatinados y nuestro zinc natural, que revelan las formas, los volúmenes y las texturas de la arquitectura.
- **elZinc Rainbow®**: Utilice el color en sus proyectos y combine la elegancia del zinc con la riqueza del color.

Para reforzar las características técnicas que ofrece nuestro zinc laminado preservando al mismo tiempo su estética, descubra nuestras soluciones técnicas:

- **elZinc Advance®** es la solución ideal para proyectos expuestos a un ambiente corrosivo y que requieren protección adicional.
- **elZinc Protect+®** permite el uso de zinc laminado elZinc® sobre sustratos normalmente incompatibles con el zinc.

Centro logístico de Mayoral
Arquitecto: Santiago Pérez y Rafael Urquiza
Acabado: elZinc Astur®
Sistema: Junta alzada
Malaga / España

Residencia Madreselva
Arquitecto: David Olmos Arquitectos
Acabado: elZinc Slate®
Sistema: Junta alzada
Asturias / España

elZinc Alkimi®

Pura elegancia

Revestir de zinc fachadas y cubiertas ofrece una gran libertad a la hora de diseñar.

De un atractivo natural, los acabados **elZinc Alkimi®** confieren carácter y autenticidad a los proyectos arquitectónicos.

Compuesta de cinco acabados grises prepatinados y de nuestro zinc natural, la gama **elZinc Alkimi®** respeta y mantiene las propiedades originales del zinc. Confiere un estilo único y añade un valor estético innegable al edificio que reviste.

Utilizados en solitario o combinados, los matices que componen **elZinc Alkimi®** – la gama de zinc prepatinada más amplia del mercado- realzan las formas, los volúmenes y las texturas de la arquitectura.

elZinc Astur® y elZinc Slate® están garantizadas de por vida. Vea las condiciones.

elZinc Astur®

elZinc Slate®

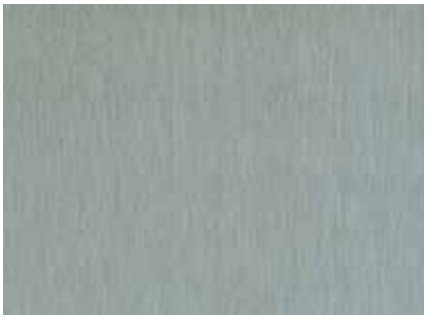

elZinc Graphite®

elZinc Crystal®

elZinc Lava®

elZinc Oliva®

Hotel Terminus Nord
Arquitecto: Axel Schoenert
Sistema: Junta listón
Paris / Francia

elZinc Astur®

Un clásico

elZinc Astur®, es el acabado original de nuestro proceso.

elZinc Slate®

Un encanto intemporal

Producto prepatinado elZinc Slate® es un zinc de color gris mate muy próximo al tono de la pátina que desarrolla el zinc de forma natural.

Estadio de fútbol
Arquitecto: Saucier+Perrotte / Hcma
Sistema: Junta alzada en ángulo
Montreal / Canadá

Polideportivo Pierre Mazeaud
Arquitecto: OLGGA
Sistema: Teja cuadrada elZinc
Saint-Cyr-l'Ecole / Francia

elZinc Graphite®

Un toque de elegancia

elZinc Graphite® es un zinc prepatinado que presenta un aspecto casi negro, similar a la pizarra natural.

Lady Bee Marina
Arquitecto: ECE Architecture
Sistema: Teja elZinc cuadrada
Shoreham / Inglaterra

elZinc Crystal®

Un juego de reflejos

De color gris perla, elZinc Crystal® crea efectos sorprendentes que confieren personalidad a sus fachadas.

elZinc Oliva®

Una tendencia natural

elZinc Oliva® es un zinc prepatinado de aspecto gris oscuro con ligeros matices verdosos y azulados.

Residencia privada
Arquitecto: Rickett Architects Ltd
Sistema: Junta alzada en ángulo
Leemington/ Inglaterra

Residencia privada
Sistema: Junta alzada
Chaves / Portugal

elZinc Lava®

Un acabado intenso

elZinc Lava® es un zinc prepatinado que presenta un aspecto gris basalto

Aspectos técnicos

elZinc Advance®

Para proteger durante más tiempo sus cubiertas y fachadas ubicadas en ambientes especialmente corrosivos, elZinc® ha desarrollado elZinc Advance®. Se trata de la solución técnica ideal para los proyectos que requieren una protección adicional.

Zinc-titanio laminado según la norma EN988 y revestido en su cara vista por una capa orgánica transparente, elZinc Advance® incrementa las posibilidades técnicas del zinc.

Impermeable a los agentes externos corrosivos, minimiza la adherencia de sales y sustancias inorgánicas que pueden causar óxido blanco en las zonas costeras. la roya blanca en las zonas costeras.

Principales aplicaciones:
- Zonas con alta contaminación atmosférica
- Zonas costeras
- Otros climas especialmente agresivos (no dude en consultar nuestro Servicio Técnico)

Disponible en:

elZinc Slate®
elZinc Crystal®
elZinc Graphite®
elZinc Oliva®
elZinc Lava®

elZinc Protect+®

elZinc Protect+® es un zinc titanio laminado en conformidad con la norma europea EN988.

Revestido en su cara inferior por un revestimiento orgánico, elZinc Protect+® está concebido para ser instalado en soportes normalmente incompatibles con el zinc protegiendo la cara inferior de cualquier riesgo de corrosión.

Principales aplicaciones:
- En soportes incompatibles con el zinc.
- En cubiertas que requieren una mayor protección contra la corrosión en la cara inferior del zinc.

Disponible en:

elZinc Astur®
elZinc Slate®
elZinc Graphite®
elZinc Crystal®
elZinc Oliva®
elZinc Lava®
elZinc Rainbow® Verde
elZinc Rainbow® Oro
elZinc Rainbow® Rojo
elZinc Rainbow® Negro
elZinc Rainbow® Marrón
elZinc Rainbow® Azul

Instituto de Rehabilitación de Achères
Arquitecto: Forma6
Acabado: elZinc Rainbow oro
Sistema: Junta alzada
Achères / Francia

elZinc Rainbow®

El zinc no tiene por qué ser gris.

El color es un componente esencial de la arquitectura que forma parte integral de la identidad del edificio. Versátil y estético, el zinc ya no es necesariamente gris.

elZinc Rainbow® es una gama de zinc coloreado que combina la elegancia del zinc con la riqueza del color. Disponible en 6 tonos estándar -rojo, azul, verde, negro, dorado y marrón- **elZinc Rainbow®** se integra armoniosamente en su entorno.

Laminado según la norma europea EN988, **elZinc Rainbow®** es un zinc de titanio fabricado con nuestro zinc pretratado al que se le han aplicado pigmentos minerales. Su revestimiento orgánico proporciona una protección adicional contra la corrosión.

elZinc® también ofrece un servicio que le permite personalizar el color de su proyecto de zinc manteniendo la calidad del material. Póngase en contacto con nosotros.

La amplia paleta de colores de **elZinc Rainbow®** ofrece al diseñador una libertad casi ilimitada a la hora de diseñar una cubierta o una fachada en zinc.

elZinc Rainbow® Verde

elZinc Rainbow® Oro

elZinc Rainbow® Rojo

elZinc Rainbow® Negro

elZinc Rainbow® Marrón

elZinc Rainbow® Azul

Residencia de estudiantes UEA
Arquitecto: LSI Architecture
Sistema: Panel nido de abeja
Norwich / Inglaterra

elZinc Rainbow®

Oro

elZinc Rainbow®

Verde

Residencia individual
Arquitecto: BjK Architectural Tech
Sistema: Panel de fachada
Cape Town / Sudáfrica

Residencia privada
Arquitecto: David Coles Architects
Sistema: Junta alzada
Inglaterra

elZinc Rainbow®

Rojo

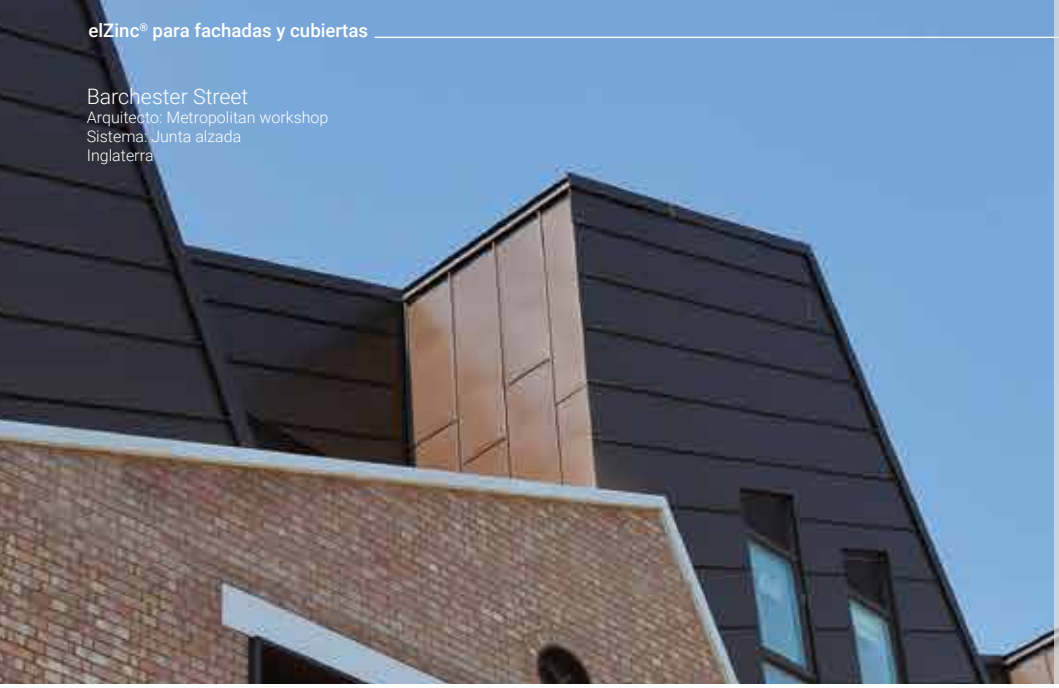

Barchester Street
Arquitecto: Metropolitan workshop
Sistema: Junta alzada
Inglaterra

elZinc Rainbow®

Marrón

elZinc Rainbow®

Azul

Escuela infantil Chirens
Arquitecto: ARCANE Architectes
Sistema: Junta alzada en ángulo
Chirens / Francia

Residencia Glydon Avenue
Arquitecto: Squillace Architects
Sistema: Junta alzada en ángulo
Victoria / Australia

elZinc Rainbow®

Negro

Los sistemas

Sistemas tradicionales

Los sistemas tradicionales para cubiertas y fachadas se han convertido en esenciales para los diseñadores. Mejoran tanto los edificios antiguos como la arquitectura más contemporánea.

Gracias a la multitud de variantes y a la variedad de aspectos de superficie que ofrece elZinc®, estos sistemas le ofrecen una extraordinaria libertad creativa.

Sistemas tecnológicos

Los sistemas tecnológicos se componen de paneles autoportantes que se fijan sobre un bastidor de madera o metal.

Estas técnicas relativamente nuevas le ofrecen nuevas posibilidades de diseño. Son una alternativa a las técnicas tradicionales y aportan una nueva estética a su proyecto.

Sistemas perforados

La fachada de zinc perforado es un revestimiento exterior con muchas ventajas funcionales y decorativas.

Gracias a las cualidades de elZinc y la amplia gama de patrones perforados, ofrecen una estética única a la vez que se adaptan a las necesidades del edificio en términos de confort o rendimiento térmico

Junta alzada de doble engatillado

Residencia Castle Cove
Arquitecto: Terroir
Acabado: elZinc Slate
Sydney / Australia

Puntos clave

- Sistema comprobado y versátil, ideal para cubiertas planas, curvadas y 'free form'.

- Estanco para pendientes de 7° y superiores; y de 3° y superiores con las juntas selladas.

- Apariencia ligera y elegante debido a la discreción de las juntas.

- Tiempo de instalación reducido gracias a la moderna maquinaria de perfilado y engatillado.

- Uso de técnicas de plegado y soldeo sin silicona durante la puesta en obra.

- Disponibilidad de elementos como líneas de vida y paranieves.

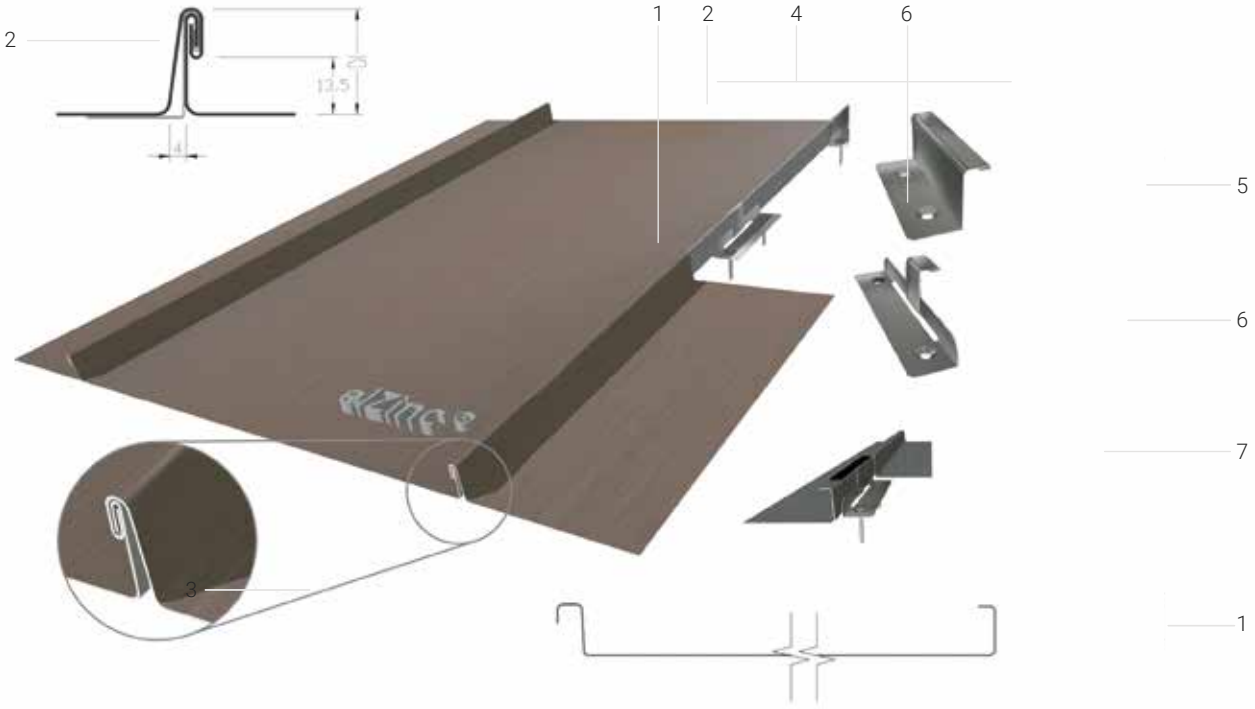

1. Bandeja de junta alzada elZinc®, longitud máxima según pendiente
2. Junta alzada (normalmente sigue la línea de máxima pendiente)
3. Espacio de dilatación en la base de la junta
4. Dimensión de entre ejes. Normalmente, de 430 a 600mm
5. Patilla fija de acero inoxidable: fija la bandeja en su posición
6. Patilla móvil de acero inoxidable: permite la dilatación longitudinal
7. Burlete adhesivo auto-expansible para pendientes inferiores a 7º

Junta de listón

Puntos clave

- Un aspecto tradicional, más estructurado que la junta alzada
- Se puede utilizar en combinación con junta alzada para "modular" tejados y fachadas.
- Resistente al tráfico peatonal intenso
- Estanqueidad a la intemperie hasta 3º sin sellar
- Existen variaciones alternativas (francés tradicional, Bélgica).

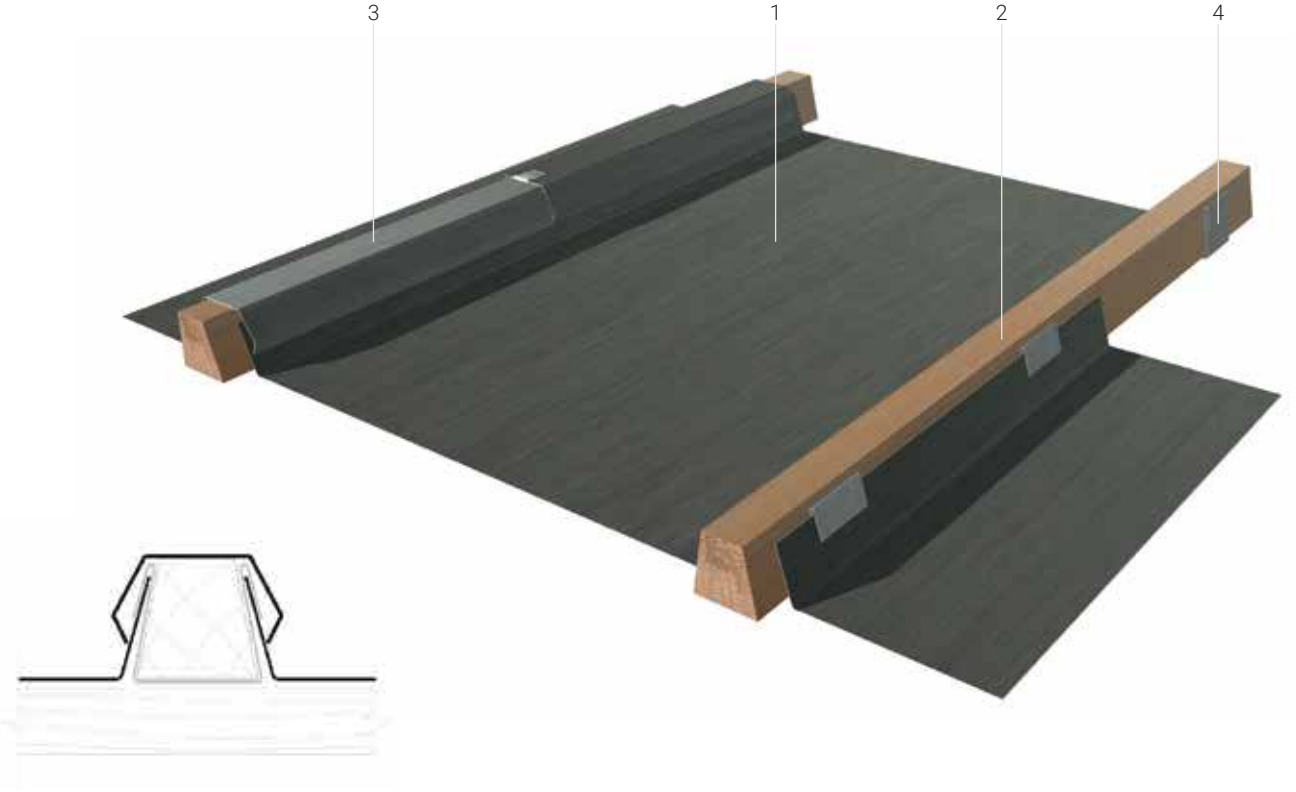

1. Bandeja de junta alzada elZinc®
2. Listón de madera blanda
3. Junta sobre el listón
4. Clip para bandeja

Centro artístico Tongliao
Arquitecto: Sr. Li xin gang
Acabado: elZinc Slate
Neimenggu / China

Junta alzada en ángulo

Puntos clave

- Sistema tradicional de revestimiento basado en la junta alzada de doble engatillado.

- Empleado principalmente en revestimiento de fachadas, en paños lisos o curvados.

- Apropiada para fachadas ventiladas.

- Despieces atractivos que complementan diferentes estilos arquitectónicos.

- Estanco a partir de pendientes de 25°, o más, si es utilizada en cubiertas.

- Puede instalarse sobre soportes semi-continuos.

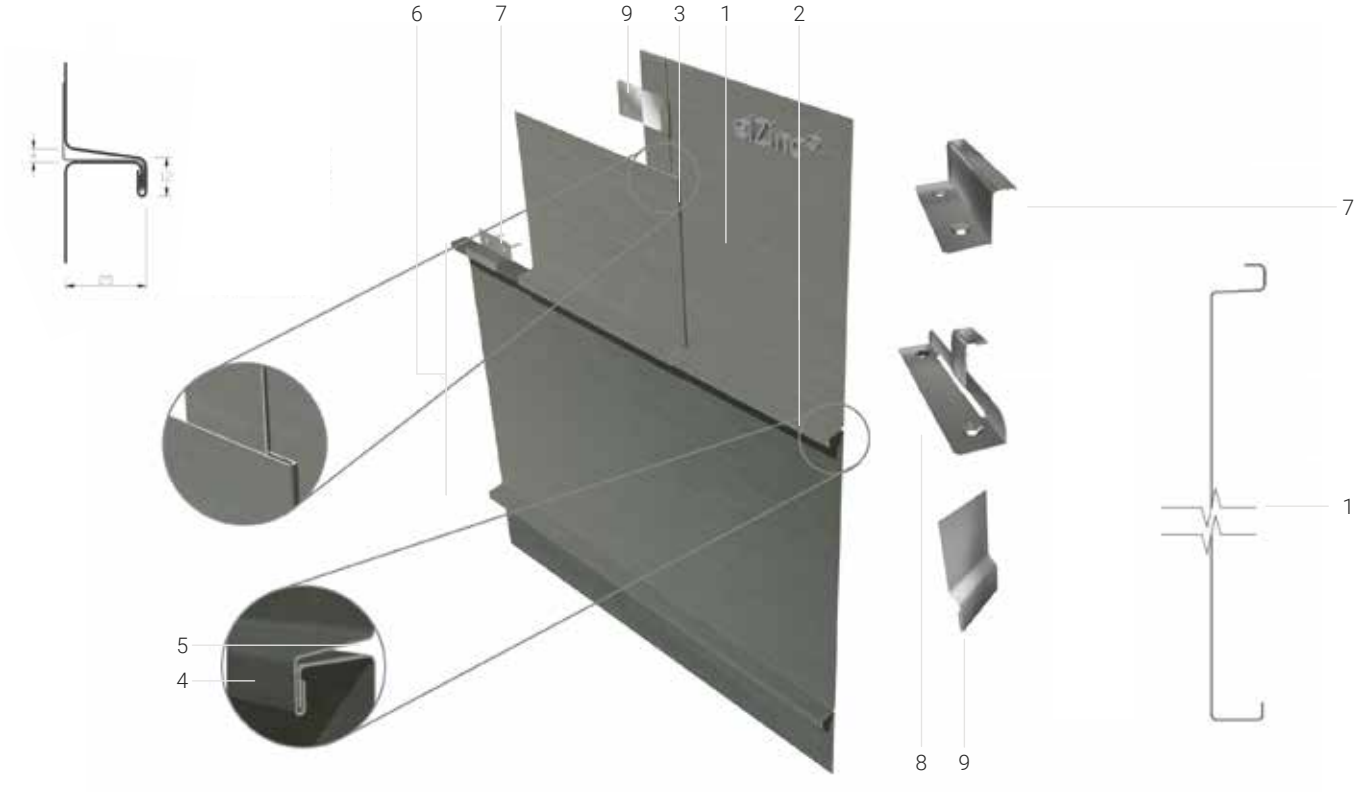

1. Bandeja de junta alzada en ángulo
2. Junta alzada (horizontal, vertical, a un ángulo)
3. Junta plana transversal
4. Engatillado de la junta
5. Espacio de dilatación en la base de junta
6. Dimensión entre ejes, normalmente de 430 a 600mm
7. Patilla fija de acero inoxidable: fija la bandeja en su posición
8. Patilla móvil de acero inoxidable: permite la dilatación longitudinal
9. Patilla de junta transversal

Centro de convenciones de Adelaide
Arquitecto: Woods Bagot
Acabado: elZinc Rainbow rojo
Adelaide / Australia

Junta plana

Puntos clave

- Es un sistema tradicional de revestimiento que usa paneles encajados.

- Se emplea principalmente para revestimiento de fachadas, en zonas lisas o curvadas.

- Es apropiada para diseños de fachadas ventiladas.

- Ofrece estanqueidad desde 25º de inclinación y superior si se usa en cubiertas.

- Los atractivos diseños de despieces complementan los diferentes estilos arquitectónicos.

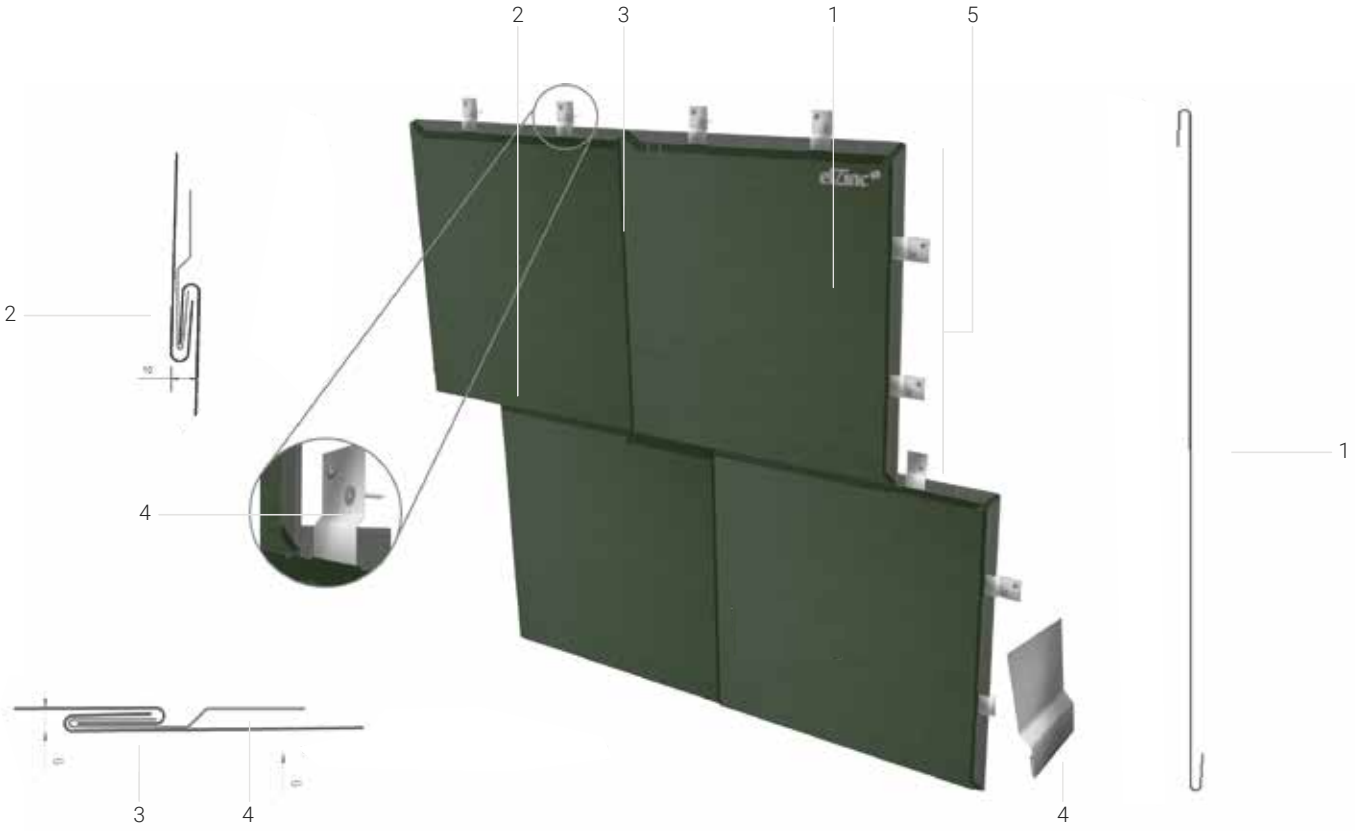

1. Escama de junta plana elZinc®

2. Junta plana dominante

3. Junta plana transversal

6. Patilla de acero inoxidable (puede fabricarse también a partir del mismo zinc que el revestimiento)

7. Entre ejes, normalmente 430 a 600mm

Tejas elZinc

Puntos clave

Creadas usando elZinc® zinc-titanio (EN988), se prestan a múltiples estilos de arquitectura, armonizando perfectamen - te con los materiales circundantes.

Ya sea para una nueva construcción o una remodelación, los cinco modelos de tejas elZinc se presentan como una perfecta solución para revestimientos y cubiertas con inclinaciones de hasta 25º o 45º, dependiendo del diseño elegido Además de sus cualidades ecológicas y estéticas, las tejas elZinc® son:

- Fáciles de instalar.
- Convenientes para la mayoría de proyectos.
- Alta resistencia a la corrosión.
- Prácticamente libres de mantenimiento.

Teja cuadrada

La teja elZinc® cuadrada con respaldo de poliestireno destaca por su fácil instalación. Su limpio diseño dota al revestimiento de una apariencia elegante.

- **Número de tejas/m2:** 9.
- **Peso aproximado/m2 (en 0,7 mm):** 7, 3 kg/m2
- **Dimensiones:** 400 x 400mm
  512 x 555mm
- **Número de tejas/caja:** 24
- **Inclinación:** ≥25º
- **Geometría:** plana

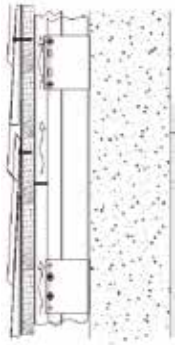

Teja rombo

La teja elZinc® rombo da un aspecto estilizado a cubiertas y fachadas. El elegante entrelazado resalta la verticalidad adaptándose tanto a arquitecturas modernas como tradicionales.

- **Número tejas/m2:** 14.
- **Peso aproximado/m2 (en 0,7 mm):** 7, 8 kg/m2
- **Dimensiones:** 560mm x 280mm.
- **Número tejas/caja:** 35.
- **Inclinación:** ≥25º
- **Geometría:** plana y ligeramente curvada

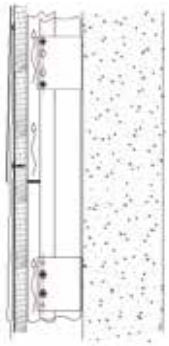

Restaurante ARZAK
Arquitecto: Estudio LYMA Arquitectura
Acabado: elZinc Slate, elZinc Astur® y un acabado personalizado
San Sebastian / España

Teja diamante

La teja diamante elZinc ® ofrece al arquitecto una opción moderna y atractiva. Su gran tamaño y su forma estilizada permiten crear mosaicos con una trama menos densa.

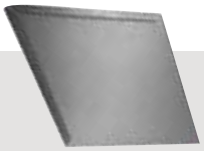

- **Número de tejas/m2:** 9,12
- **Peso aproximado/m2 (en 0,7 mm):** 7,2 kg/m2
- **Dimensiones:** 611mm x 415 mm
- **Número de tejas/caja:** 20
- **Inclinación:** ≥25º
- **Geometría:** plana y ligeramente curvada

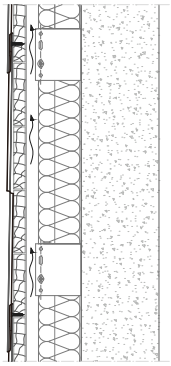

Teja pico pala

La teja elZinc® pico pala evoca imágenes de la arquitectura barroca. Proporciona con su simplicidad, un aspecto discreto y tradicional a cualquier proyecto.

- **Número de tejas/m2:** 72
- **Peso aproximado/m2 (en 0,7 mm):** 10,9 kg/m2
- **Dimensiones:** 240mm x 142mm
- **Número de tejas/caja:** 144
- **Inclinación:** ≥45º
- **Geometría:** plana y ligeramente curvada

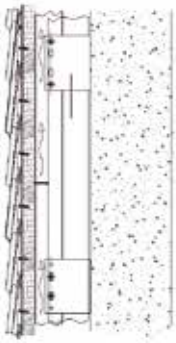

Teja lágrima

La revisión de un modelo clásico. La teja elZinc® lágrima está inspirada en la forma tradicional usada en la arquitectura europea.

- **Número de tejas/m2:** 41
- **Peso aproximado/m2 (en 0,7 mm):** 7, 4 kg /m2
- **Dimensiones:** 280mm x 200mm
- **Número de tejas/caja:** 104
- **Inclinación :** ≥45º
- **Geometría:** Plana y ligeramente curvada

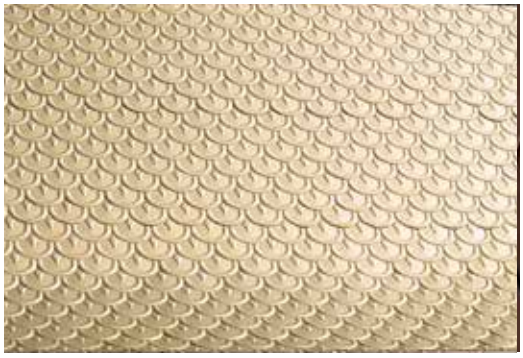

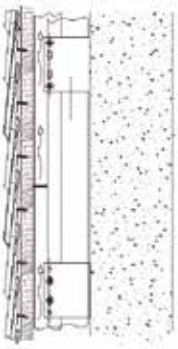

Residencia Balmain
Arquitecto: SJB
Acabado: elZinc Rainbow negro
Australia

Panel de fachada

Puntos clave

- Paneles autoportantes de chapa maciza con juntas machihembradas.

- Formatos estrechos: longitud nominal de hasta 4 m, anchura hasta 300 mm.

- Uso de elZinc® de espesor 1 mm.

- Apropiado para fachadas planas o ligeramente curvadas y para falsos techos.

- Normalmente se instalan los paneles tanto en dirección horizontal como vertical.

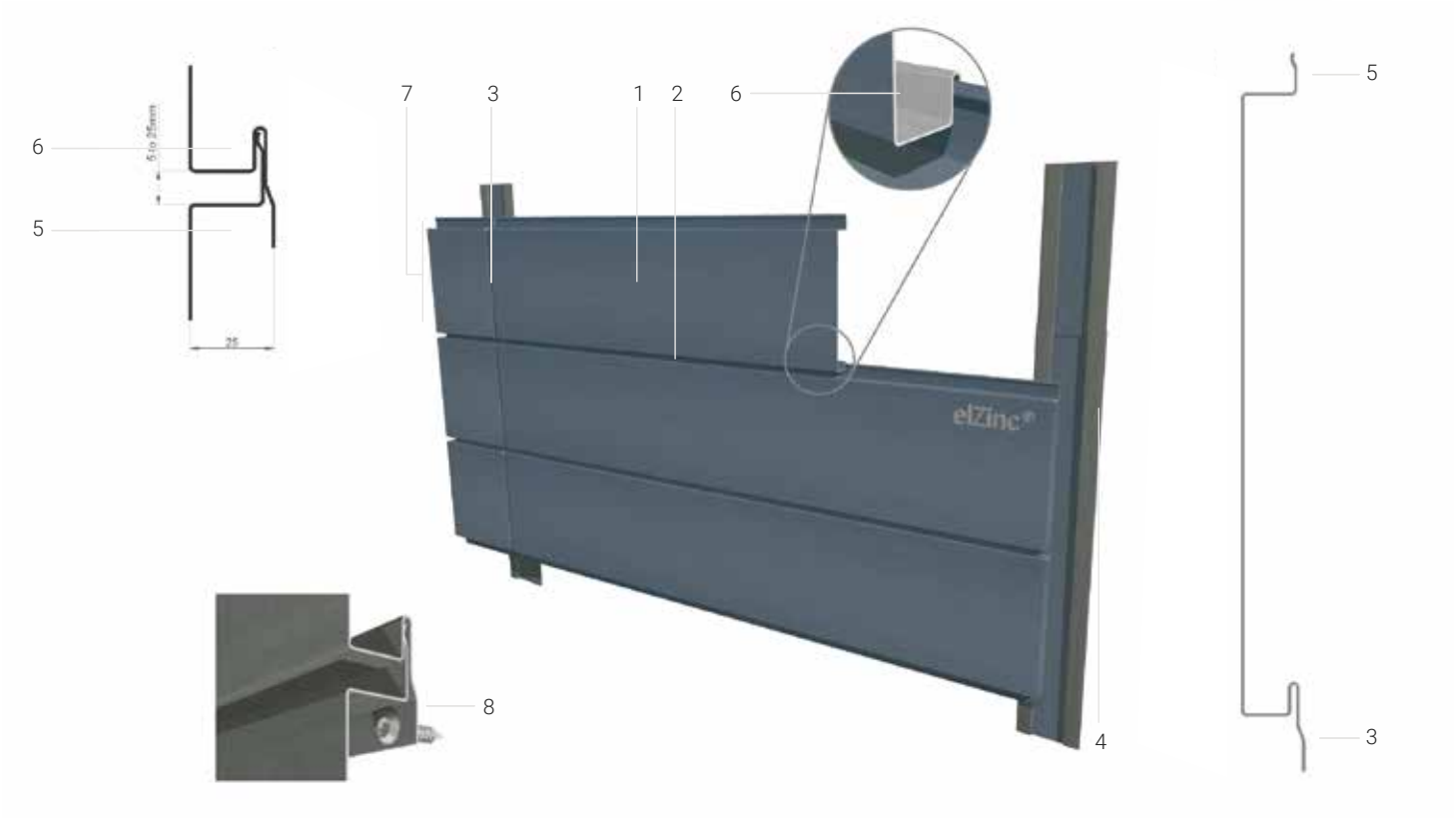

1. Panel de fachada elZinc® perfilado. Longitud máxima nominal 4m

2. Junta machihembrada, puede ser ajustada de entre 5 a 25mm de anchura

3. Junta huella transversal

4. Tapajuntas vertical

5. Perfil macho. Se ajusta en longitud para variar la anchura de junta

6. Perfil hembra

7. Dimensión entre-ejes. Hasta 300mm en material de 1mm de espesor

8. Fijación directa mediante tornillos autotaladrantes o remaches a perfilaría metálica

Los paneles elZinc®

Panel composite elZinc

Puntos clave

- Ofrece una excelente planitud y una gran rigidez.

- Se puede optar por paneles de grandes dimensiones.

- Se emplea tanto en fachadas lisas como curvadas.

- Núcleo disponible en PE y FR (FR: Bs1d0, según EN13501).

- Ofrece varias opciones de fijación y de subestructuras

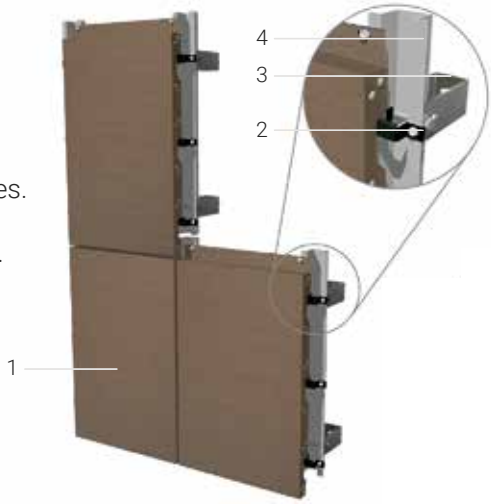

1. Material composite elZinc®

2. Anclaje a pared ajustable

3. Soporte de panel con camisa anti-vibración

4. Perfil Omega

Panel nido de abeja elZinc

Puntos clave

- Panel nido de abeja de aluminio revestido con elZinc

- Permite obtener una planitud perfecta.

- Extremadamente rígido, con posibilidad de paneles de gran tamaño.

- Instalación precisa, rápida y fácil.

- Sistema especial de fijación puntual que reduce los costes de la subestructura.

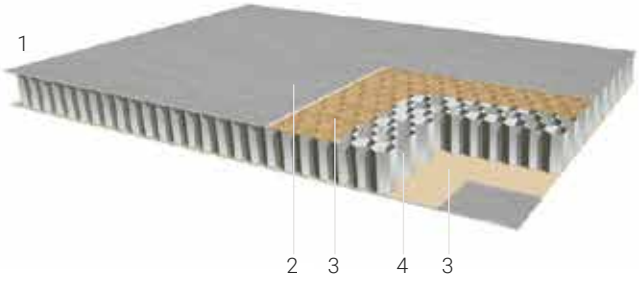

1. Material elZinc

2. Revestimiento elZinc

3. Adhesivo

4. Núcleo de nido de abeja

Fachadas perforadas y expandidas elZinc

Puntos clave

- Transparencia a medida.
- Personalización y carácter.
- Versatilidad
- Durabilidad probada
- Confort y rendimiento térmico
- No requiere tratamiento posterior

Perforados estándares

Con sus diez patrones estándar y sus tres disposiciones diferentes, la gama de los perforados estándares de elZinc reviste sus fachadas de forma estética y funcional.

Modelos:
- RWTP
- RWMP
- RWUP

Formatos de entrega
- Bobinas:
Ancho: 500 - 1000 - 1330
Largo: En función del espesor
Espesor: 0,7 - 0,8 - 1,00 - 1,50mm
- Chapas:
Ancho: 500 - 1000 - 1330
Largo: 2000 y 3000
Espesor: 0,7 - 0,8 - 1,00 - 1,50mm

Perforados de autor

En colaboración con el estudio de arquitecto Janez-Nguyen, autores de la guardería del hospital St-Louis de Paris (Francia), hemos diseñado tres diseños perforados exclusivos.

Formatos de entrega
- St-Louis:
Anchura: 250 de ancho de panel
Longitud: Hasta 4000mm
Espesor: 1,00mm
- St-Michel:
Anchura: 225 ancho de panel
Longitud: Hasta 4000mm
Espesor: 1,00mm
- St-Germain:
Anchura: Según teja diamante elZinc
Longitud: Según teja diamante elZinc
Espesor: 1,00mm

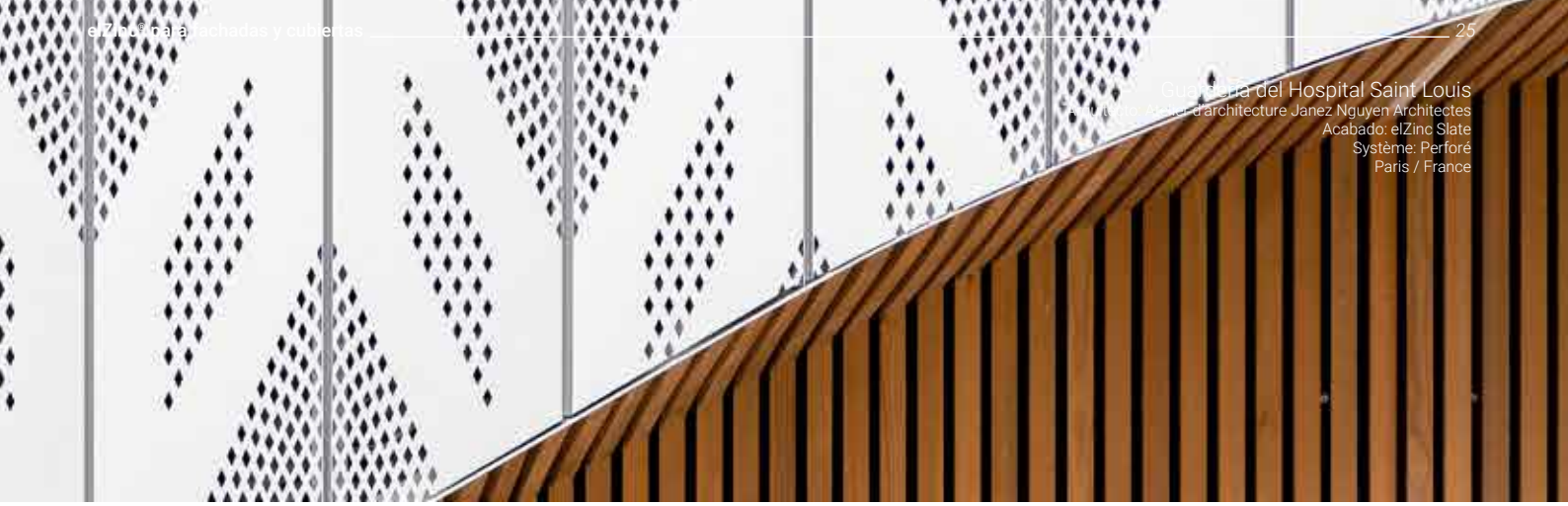

Guardería del Hospital Saint Louis
Arquitecto: d'architecture Janez Nguyen Architectes
Acabado: elZinc Slate
Système: Perforé
Paris / France

Perforados pixelizados

Interpreta las imágenes y las convierte en patrones de perforaciones de diferentes densidades y tamaños, el arquitecto puede "dibujar" sobre toda la fachada y personalizarla totalmente.

Formatos de entrega
- Chapas
Anchura: 1000 - 1250mm
Longitud: Según el proyecto y hasta un máximo de 6000mm
Espesor: A consultar según el proyecto

Perforados 3D

Combinando la tecnología de perforación con los procesos de prensado es posible crear pantallas con una estructura tridimensional.

Formatos de entrega
- Perforados 3D redondos
Anchura: 1000mm
Longitud: 1000 y 2000mm
Espesor: 1 o 1,5mm bajo pedido
- Perforados 3D cuadrados
Anchura: 1000mm
Longitud: 1000 y 2000mm
Espesor: 1 o 1,5mm bajo pedido

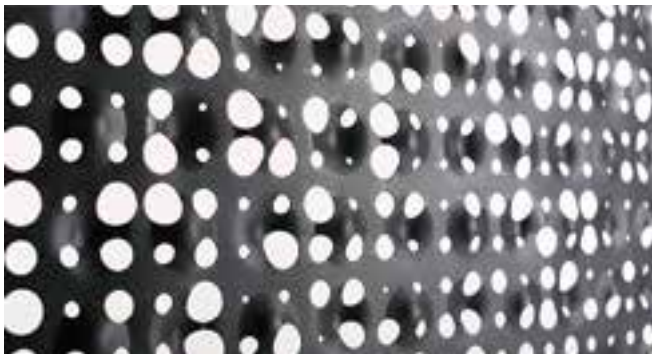

Perforados expandidos

Elegantes y resistentes, estos paneles son ideales para delimitar las zonas que requieren una buena aeración como los aparcamientos de varios pisos, los centros comerciales o instalaciones industriales.

Formatos de entrega
- Panel arquitectónico gran formato
Anchura: 1000 - 1250 - 1330mm
Longitud: 2000 - 3000mm
Espesor: 1,5mm
- Bobina:
Anchura: 1000 - 1250 - 1330mm
Longitud: Según necesidades del proyecto
Espesor: 0,7mm
- Feuille :
Anchura: 500 - 1000 - 1250 - 1330mm
Longitud: 2000 - 3000mm
Espesor: 0,7mm

Evacuación de aguas pluviales

Descubra nuestra gama completa de productos para evacuación de aguas pluviales (canalones, bajantes y accesorios) y nuestros elementos perfilados para la impermeabilización y el acabado de sus cubiertas.

Los sistemas de recogida de aguas pluviales son parte integrante del sistema de cubiertas, que reciben y canalizan el agua de lluvia hacia la parte inferior del edificio.

En función de las características regionales y de los requisitos técnicos o estéticos, ofrecemos una amplia gama de soluciones para la evacuación de aguas pluviales en zinc.

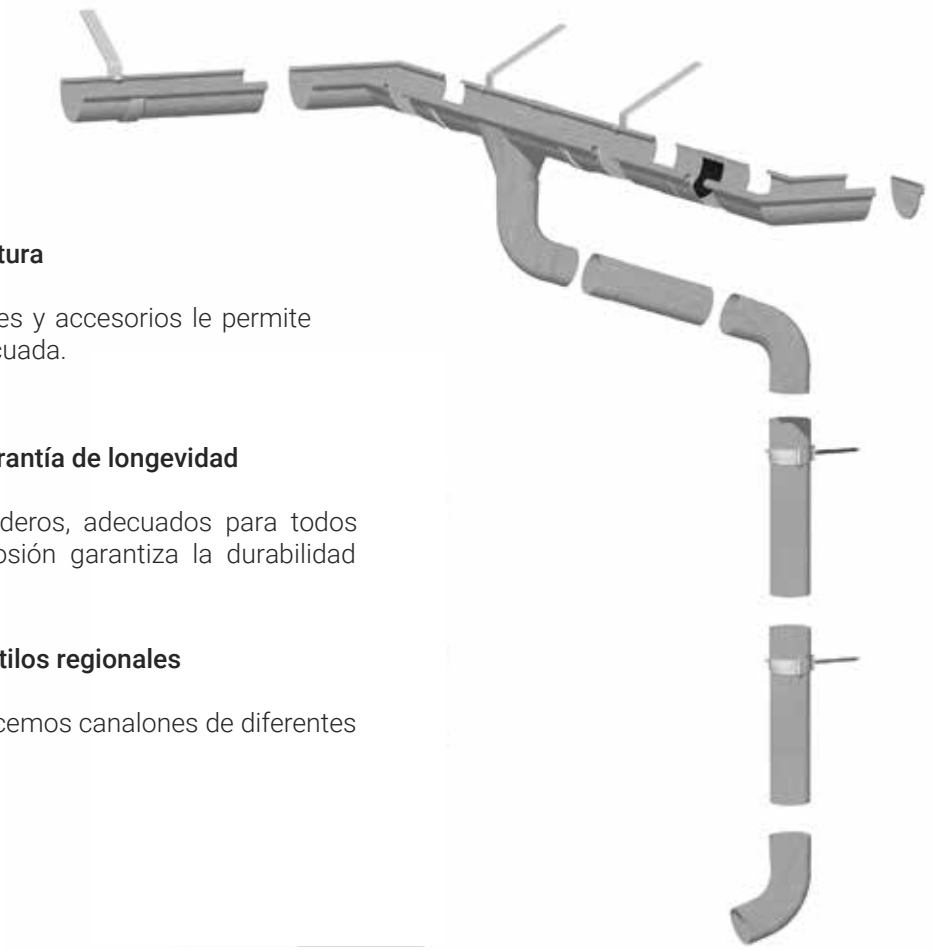

Una gama que se integra en la arquitectura

la variedad de nuestra gama de canalones y accesorios le permite encontrar la solución estética más adecuada.

Nuestro compromiso con la calidad, garantía de longevidad

Nuestros productos son altamente duraderos, adecuados para todos los climas y su resistencia a la corrosión garantiza la durabilidad de sus estructuras.

Una gama que se adapta a todos los estilos regionales

Redondos, cuadrados o regionales, ofrecemos canalones de diferentes formas y secciones.

La gama de evacuación de aguas pluviales esta disponible en elZinc Astur®, elZinc Slate®, elZinc Graphite® y elZinc Crystal®

Asistencia técnica personalizada

Cada proyecto es único, ya sea por su complejidad arquitectónica o por sus requerimientos específicos. Por esta razón, elZinc le ofrece una asistencia personalizada a lo largo de todo su proyecto.

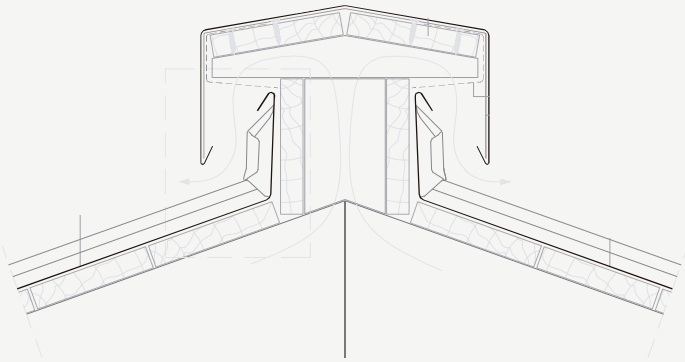

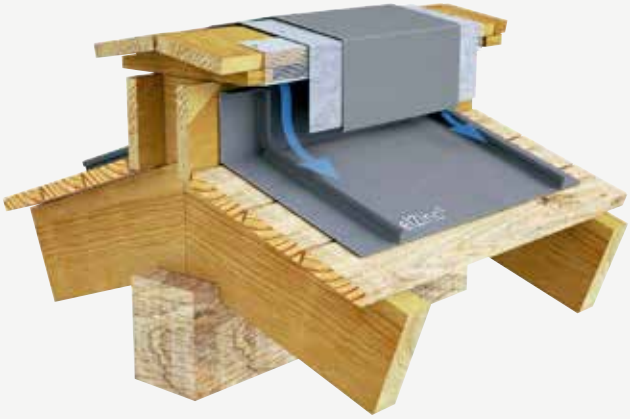

Para su proyecto le ofrecemos:

Varias herramientas que le facilitarán el trabajo:

- Una biblioteca de objetos BIM compatibles con Autodesk Revit y ArchiCad
- Detalles constructivos en Autocad
- Muchos modelos 3D
- Nuestras memorias descriptivas
- Etc...

Asistencia personalizada:

- Asesoramiento en la elección de los productos y sistemas adecuados.
- Apoyo durante todo el estudio
- Ayuda para encontrar un instalador en su área
- Etc...

Para ayudarle a diseñar su proyecto de fachada o cubierta elZinc®, hemos desarrollado una serie de objetos BIM de los sistemas de instalación más representativos. Disponibles en BIMobject, nuestros objetos contienen información técnica detallada y texturas de alta definición de todos nuestros aspectos de superficie.

Para más información, contacte con nuestro Departamento de Servicio Técnico y/o visite nuestra página web
www.elzinc.es

FÁBRICA Y OFICINAS CENTRALES
ASTURIANA DE LAMINADOS, S.A.
Pol. Ind. de Villallana, Parcela 1
33695 Pola de Lena – España

T (0034) 98 567 60 00 / 98 410 60 00
F (0034) 98 549 32 02 / 98 569 20 00
elzinc@aslazinc.com

www.elzinc.es

Junio 2024

Su distribuidor elZinc: