CUPRUM

Especificación de Producto

PCS-100AR
y
Cortina Anticiclónica HV

(Huracán categoría 5)

EUROVENT CLASSIC

EUROVENT PREMIUM

Problema

Las zonas costeras son especialmente vulnerables a los huracanes, pueden causar daños catastróficos a las propiedades.
Las ventanas y puertas son dos de los puntos más críticos de un edificio, ya que pueden sufrir grandes daños por el viento y los “proyectiles”.

Solución

La instalación de productos de alta calidad diseñados para resistir fuertes vientos protegiendo las ventanas y puertas de los huracanes,
una correcta Asesoría y Especificación de producto.

Producto

La **serie 100AR reforzada** es una línea de puertas corredizas de aluminio que está diseñada para soportar vientos de hasta 260 km/h.
Está fabricada con perfiles de aluminio de alta resistencia y tornillería de acero inoxidable que proporcionan una mayor estabilidad.
Los perfiles de aluminio de la serie 100AR están diseñados para un armado de unión mediante un sistema de encastre a 90°
lo que permite que el zoclo se conecte lo más cercano al cerco obteniendo una mayor estructura de soporte en la esquina.
(Consultar dimensiones máximas)

Incorporar la instalación de una barrera protectora contribuye a mejorar la seguridad de las ventanas y puertas que se ubican en zonas costeras.

La **cortina anticiclónica HV** es un sistema de protección de aluminio plegadiza que se coloca en el exterior de las ventanas y puertas.
Proporciona una barrera contra las tormentas, viento y los proyectiles ocasionados por los fuertes vientos del huracán.
Protege los cristales y evita el desprendimiento del cancel por el fenómeno del huracán.

EUROVENT
PREMIUM

SERIE 100 AR REFORZADA

EUROVENT PREMIUM

SERIE 100 AR
PUERTA REFORZADA CORREDIZA

ALUMINIO 6063 T5
NORMA ASTM B221

ESTANQUEIDAD AL AGUA Pa	A1 <100 Llovizna	A2 100 a 199 Lluvia	A3 200 a 299 Chubasco	A4 300 a 500 Tormenta	A5 >500 Huracán
PERMEABILIDAD AL AIRE Q ($m^3/h/m^2$)	P1 >50 Moderado	P2 50 a 27 Fuerte	P3 26 a 10 Depresión	P4 9 a 3 Tormenta	P5 <3 Huracán
RESISTENCIA AL VIENTO Km/h L/175 ó 19mm	V1 74 a 122 Residencial	V2 123 a 146 Comercial	V3 147 a 195 C. Alto	V4 196 a 232 Edificación	V5 >232 Huracán
EFICIENCIA ENERGÉTICA W/m^2k	EE1 >5.5 Muy Bajo	EE2 5.5 a 4.5 Bajo	EE3 4.4 a 3.5 Estándar	EE4 3.4 a 2.5 Alto	EE5 <2.5 Muy Alto
AISLAMIENTO ACÚSTICO dB	AA1 <20 Muy Bajo	AA2 20 a 25 Bajo	AA3 26 a 31 Estándar	AA4 32 a 39 Alto	AA5 >39 Muy Alto

SEGURIDAD
- Cierre multipunto
- Candado antielevación de hoja
- Opción cerradura con llave

CIERRES
- Embutidos antifalsa maniobra
- Multipuntos
- Contras ocultas

HERMETICIDAD
- Felpas
- Junta hermética
- Cortavientos
- Empaque en traslape
- Opción tapa en riel

ARMADO
- Cortes rectos unidos por tornillos
- Encastrados

CARRETILLAS
- Hasta 280 kg por hoja

ESTÉTICA
- Cortes 90°
- Bordes rectos
- Embellecedores

Consulte a un asesor técnico para conocer dimensiones, tipologías y acristalamientos. Los valores de desempeño mostrados en esta ficha técnica son resultado de pruebas de laboratorio internas con referencia a las normas: UNE-EN 12208:2000; UNE-EN 12207:2017; UNE-EN 12210:2017; UNE-EN ISO 10077-2:2020; UNE-EN ISO 10140-2:2011; así como la norma mexicana NMX-R-060-SCFI-2013 y métodos de pueba de CUPRUM en colaboración con proveedores certificados.

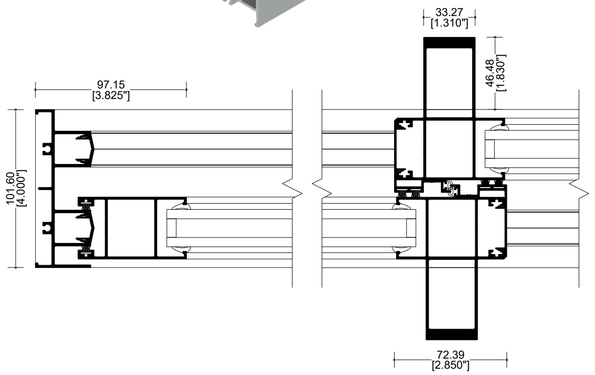

TALLER CERTIFICADO EUROVENT

Aluminio 100%
Encuéntralo en **Cuprum Plus**
reciclable
Participa en certificación Leed
@cuprumeurovent
/EuroventCuprum
/CuprumEurovent

El contenido de esta ficha técnica está protegido bajo varias patentes y diseños en trámite, prohibida su reproducción total o parcial.

Consulte a uno de nuestros asesores técnicos en la siguiente dirección de correo electrónico:
eurovent@cuprum.com

DIMENSIONES MÁXIMAS [1]
Hasta 1.80 m de largo
Hasta 3.60 m de alto

CLAVE DEL TROQUEL
T-S100AROB

ESTILOS DE ARMADO
Corte 45° · Corte 90° · Panorámica 90° · Reforzada 90°

CUALIDADES
Aislamiento Acústico · Hermeticidad · Estética · Aislamiento Térmico · Seguridad y Salud

ACRISTALAMIENTOS
6mm · 9mm · 14mm · 24mm

SOLUCIONES
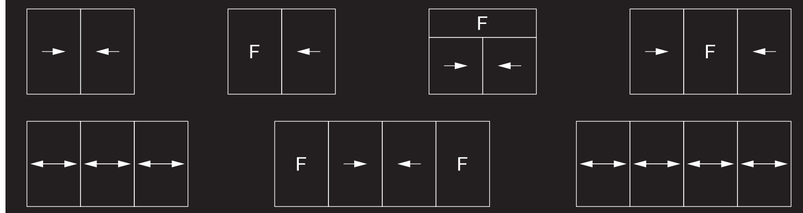

ACABADOS [2]
Bronce Oscuro 084 · Natural Mate 011 · Blanco 100 · Gris Europa 737

GARANTÍA DE ACABADO LÍNEA EUROVENT
NORMAS: AAMA-611-12, AAMA-603-02 y NMX-138

[1] Puede variar según ubicación geográfica. Las dimensiones se consideran por hoja.
[2] Consulte acabados disponibles.

CORTES SECCIONALES

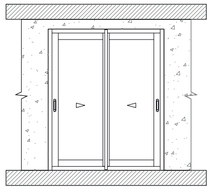

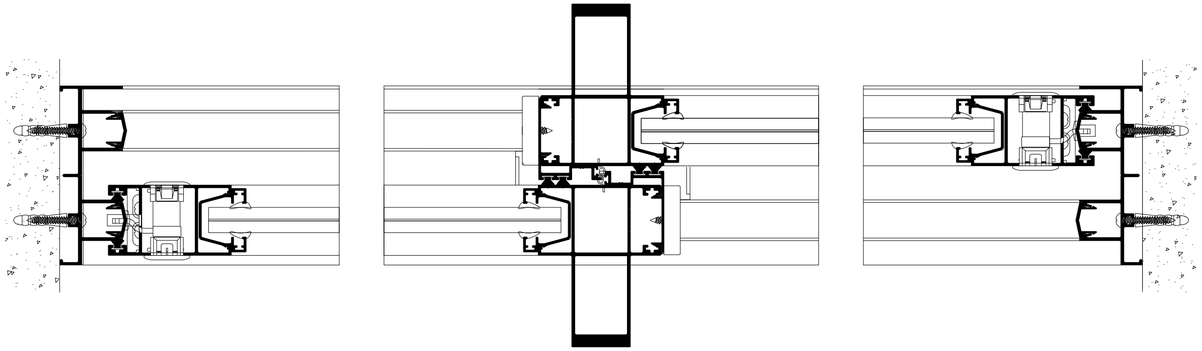

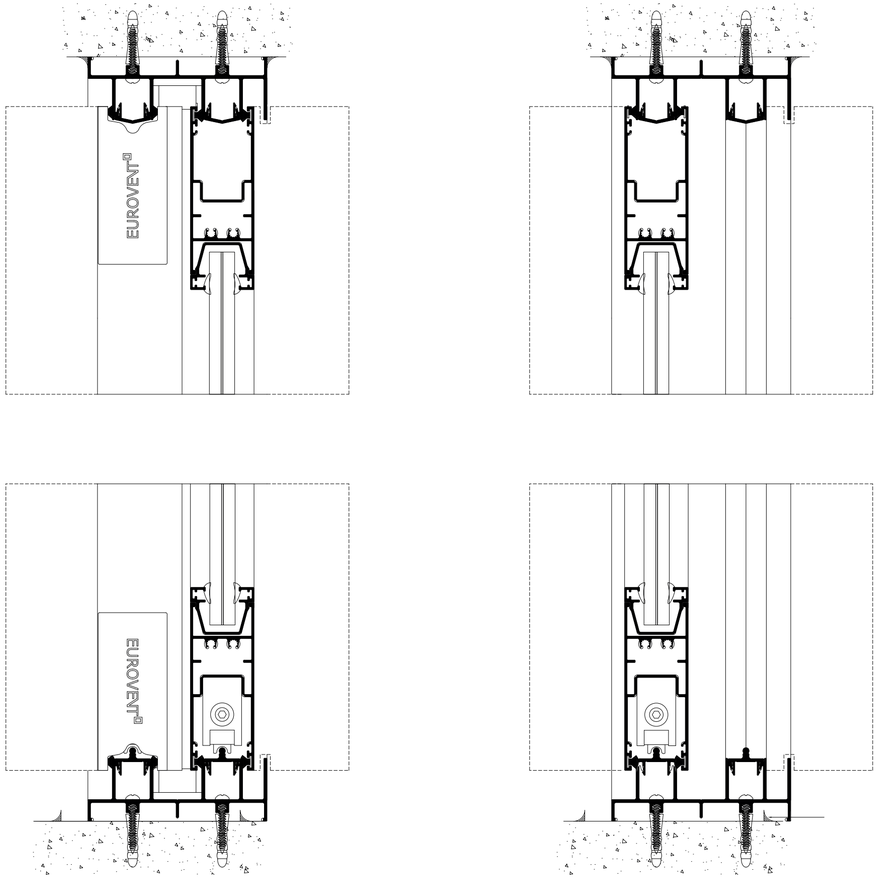

ARMADO 90° ENCASTRADO

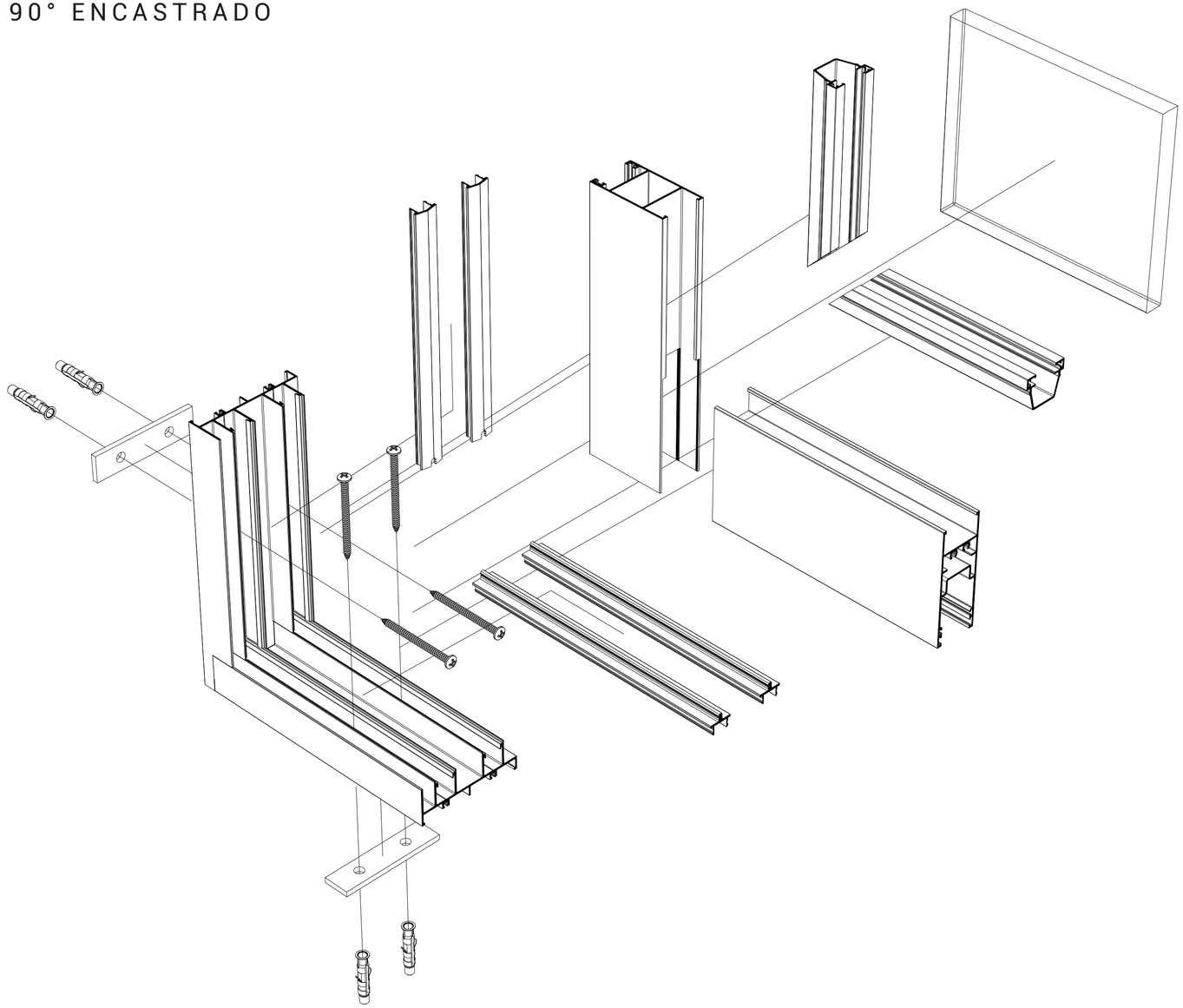

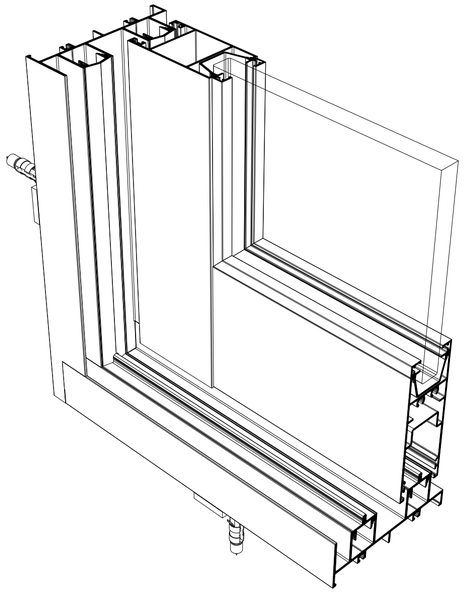

Para zonas de huracanes es fundamental considerar el armado del cancel con corte a 90°

Los perfiles encastrados tienen mayor estructura en las esquinas

FIJACIÓN DE CANCEL

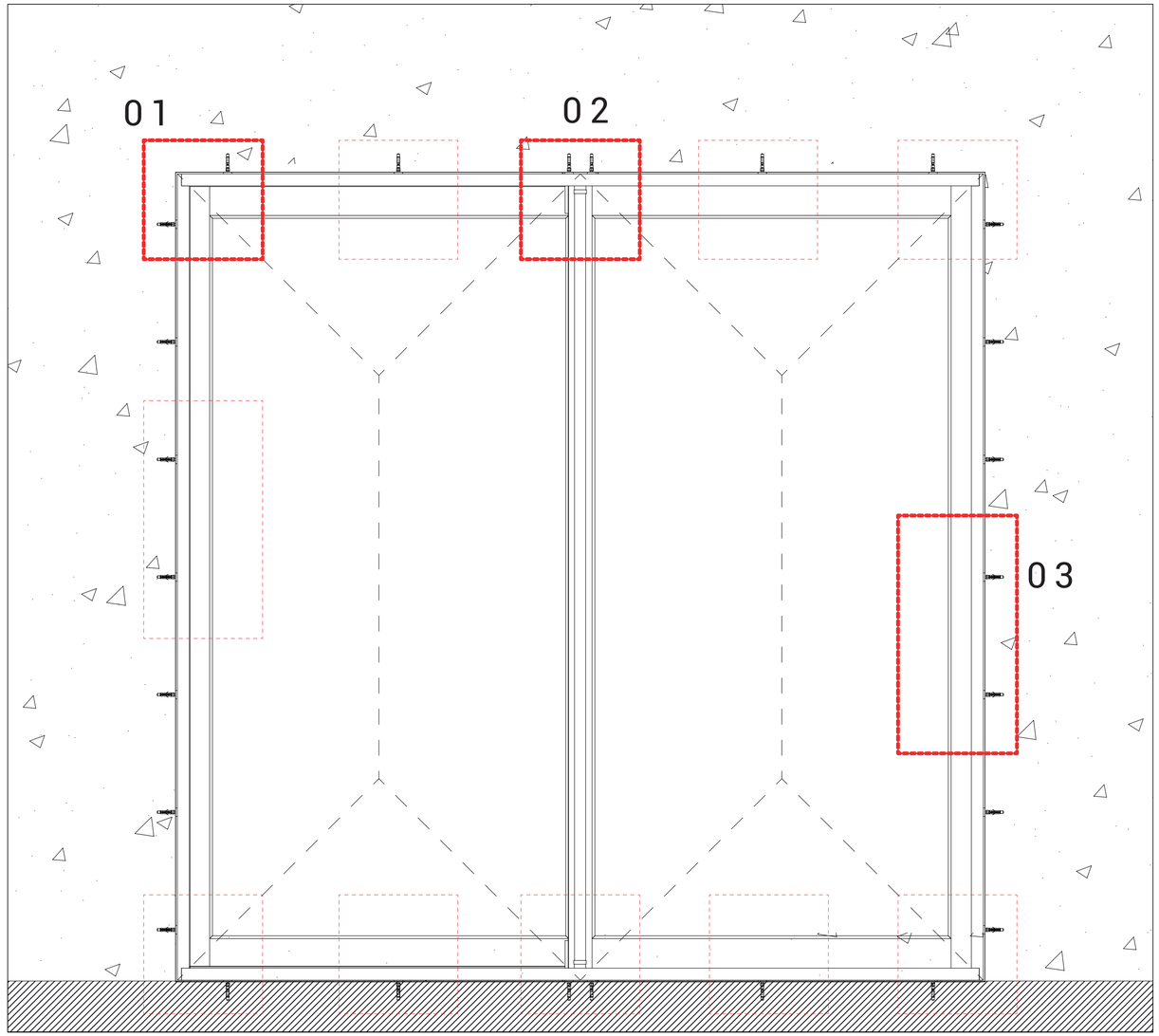

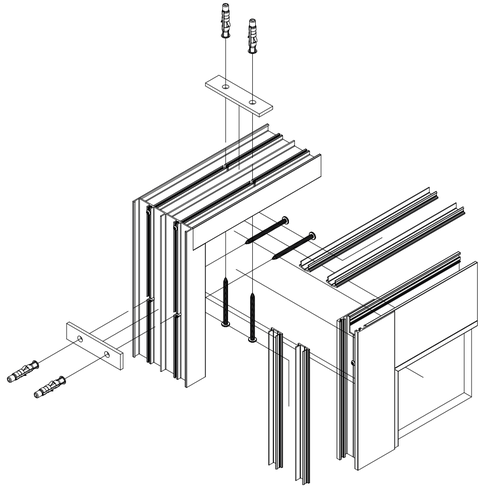

01

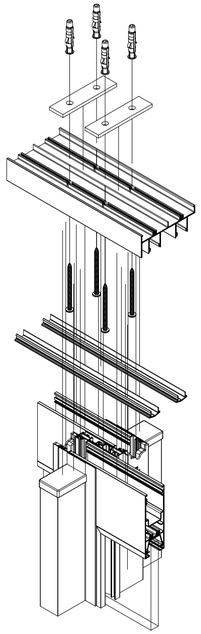

03

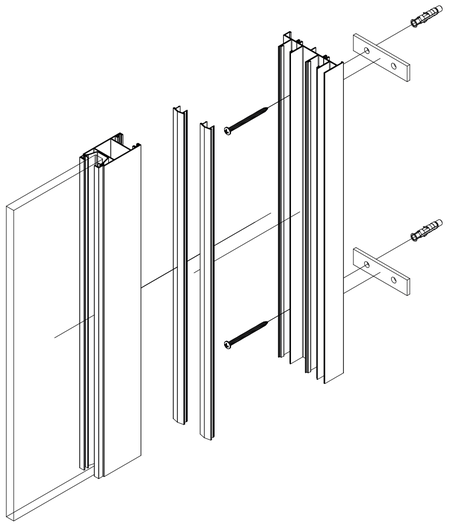

02

La fijación del cancel 100AR Reforzado debe ser correcta en los 2 traslapes, las 4 esquinas y los perfiles verticales y horizontales para garantizar su seguridad y funcionalidad

DIMENSIONES MÁXIMAS / GUÍA

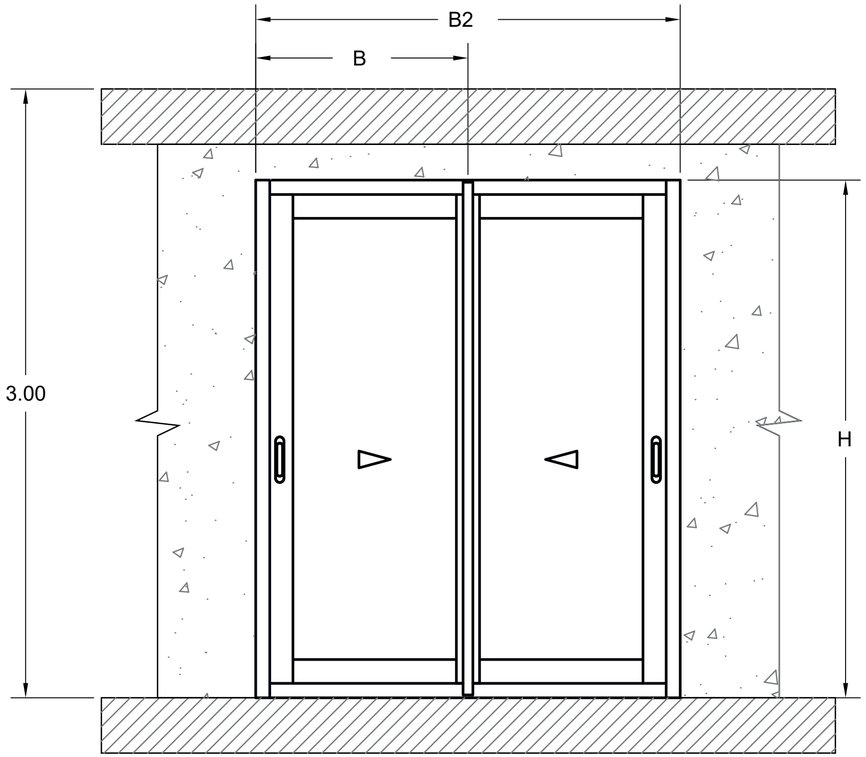

Numero máximo de Niveles	Altura máxima de Entrepisos	Ancho máximo de Hoja (B)	Alto máximo de Hoja (H)
10	3.00	1.40	2.35
		1.35	2.40
15	3.00	1.40	2.30
		1.30	2.35
20	3.00	1.40	2.25
		1.25	2.30
25	3.00	1.40	2.20
		1.25	2.25

Las dimensiones máximas indicadas corresponden a una velocidad de diseño de 260 km/h

Para una correcta especificación de producto consultar al departamento de Asesoría Técnica

RECOMENDACIONES

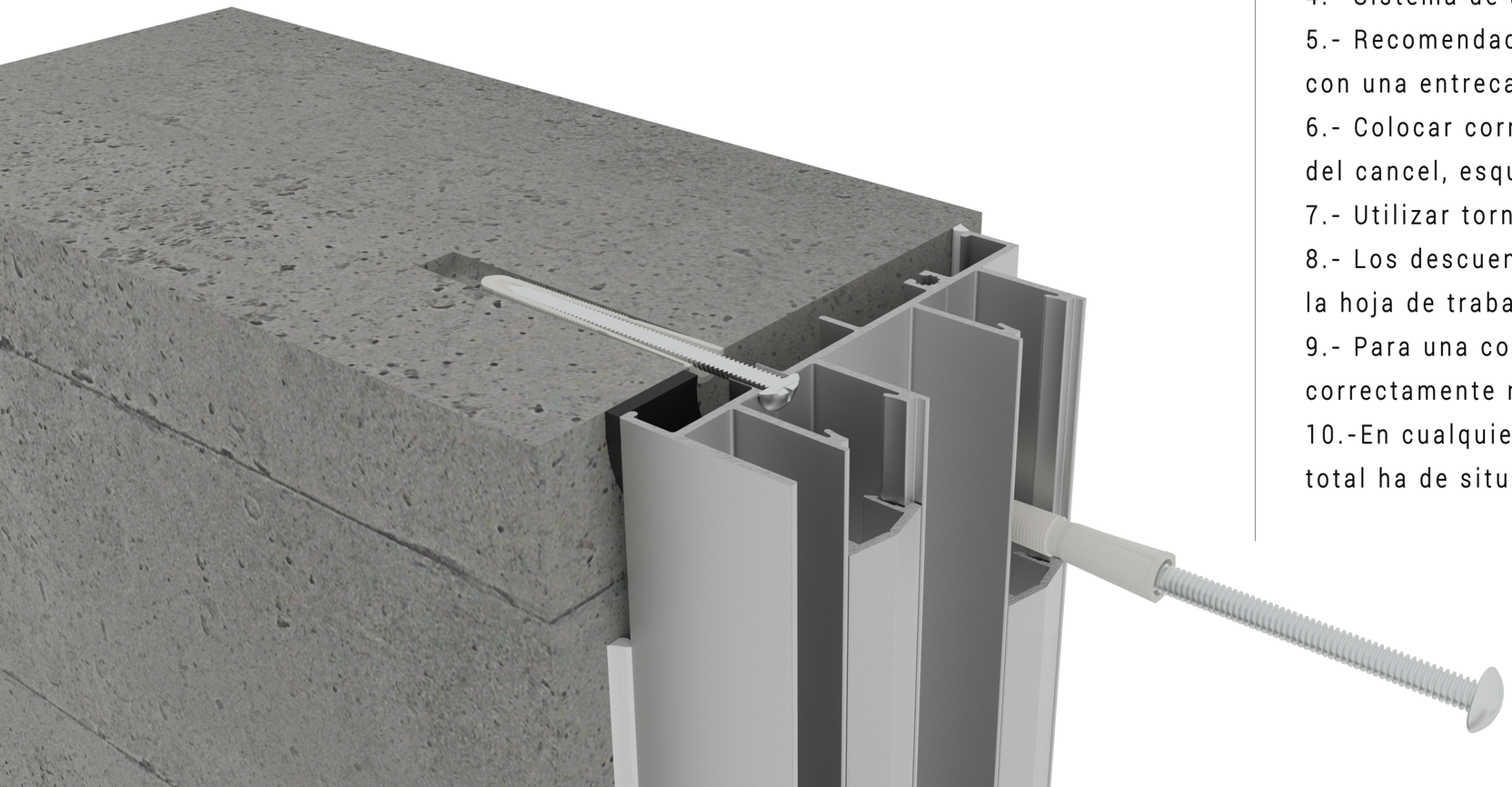

1.- Revisión y Análisis de proyecto con un Asesor Técnico
2.- Utilizar el sistema reforzado S-100AR para vidrio de 14 mm
3.- No exeder las dimensiones máximas del cancel
4.- Sistema de armado a 90°
5.- Recomendación a utilizar vidrio semitemplado al interior y exterior con una entrecapa estructural (Sentryglas)
6.- Colocar correctamente la fijación de tornillería en todo el perimetro del cancel, esquinas y centro.
7.- Utilizar tornillería de acero inoxidable para zonas costeras.
8.- Los descuentos se deben realizar correctamente como indica la hoja de trabajo y/o manual de armado.
9.- Para una correcta colocación del cancel el vano debera estar correctamente nivelado, preparado y ejecutado para el montaje del cancel.
10.-En cualquier punto del perimetro entre el vano y la jamba la holgura total ha de situarse entre 5 mm minimo y maximo de 1.5 mm.

Manual de armado 3D

Catálogo de perfiles

Fichas Técnicas

Cortes seccionales Autocad

Familias Revit

Para más información detallada consulte el manual de armado en
https://www.bimobject.com/es/cuprum/product/cuprum_puerta_corrediza_serie_100ar_reforzada

EUROVENT
CLASSIC

CORTINA ANTICICLÓNICA HV

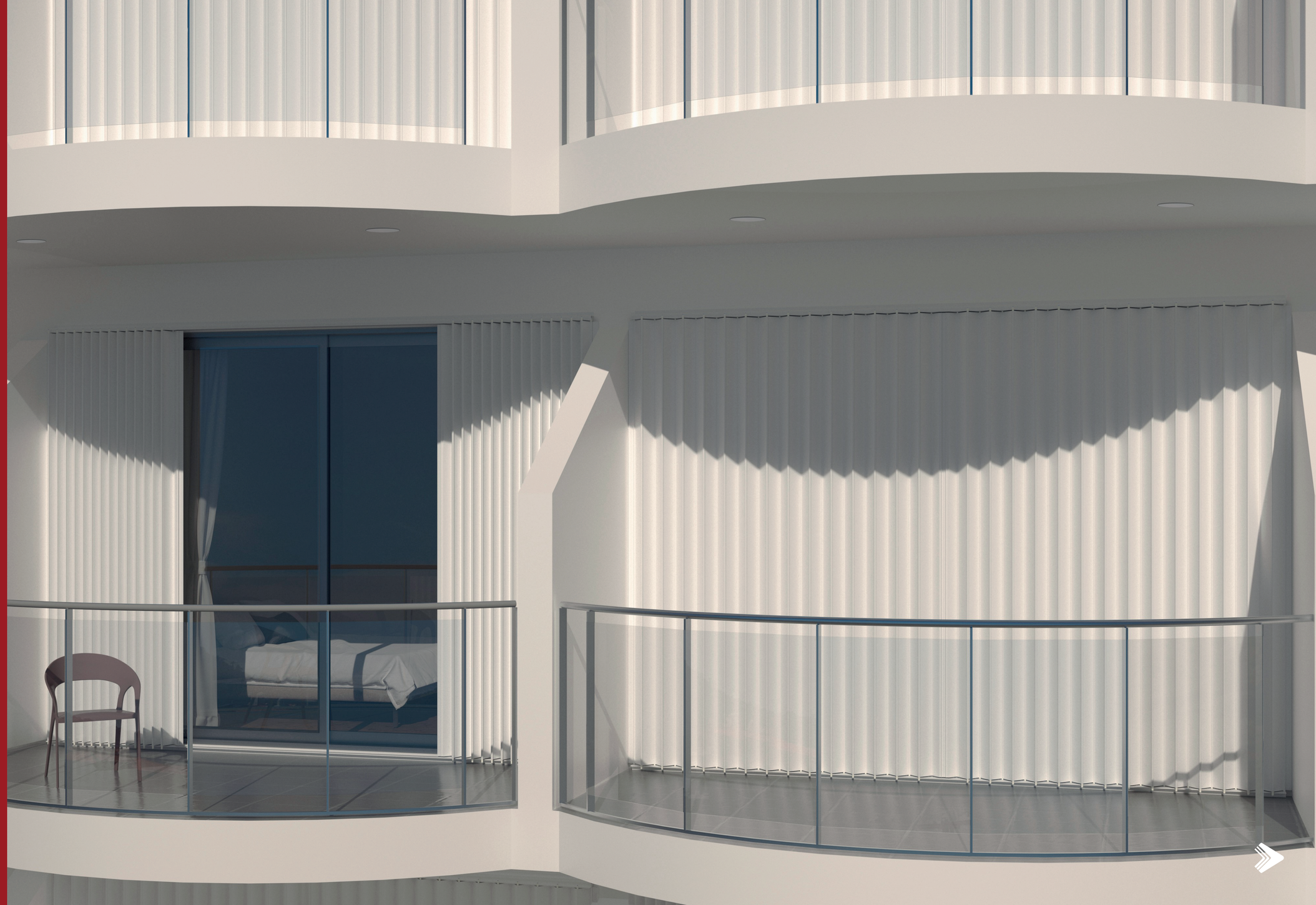

EUROVENT CLASSIC

Carretilla HV

Cerradura HV

Pasador 12"

Aluminio 6063 T6 **Norma: ASTM B221**	Pruebas de tensión de Materiales Metálicos **Norma: ASTM E-8**	Pruebas de tensión **Norma: ASTM B557-06**			
Categoría de Huracán Escala Saffir-Simpson	**1** 153 km/h	**2** 177 km/h	**3** 209 km/h	**4** 250 km/h	**5** >250 km/h

TAS 201-94 PRUEBA DE IMPACTO Prueba de impacto con misil	**A1**	Velocidad	49.9 ft/sec	50.1 ft/sec
		Deflexión	1 3/4"	1 1/4"
	A2	Velocidad	50.3 ft/sec	50.6 ft/sec
		Deflexión	2"	1 1/2"
	A3	Velocidad	50.6 ft/sec	50.7 ft/sec
		Deflexión	1 1/2"	1"
TAS 203-94 CARGAS DE DISEÑO Carga de presión de viento cíclico	Presión Postiva		+80 lbs/psf	+130 lbs/psf
	Presión Negativa		-80 lbs/psf	-180 lbs/psf
TAS 202-94 CARGAS DE DISEÑO Pruebas con presión de aire estática uniforme	Presión Postiva	+40 lbs/psf	+80 lbs/psf	+130 lbs/psf
	Presión Negativa	-40 lbs/psf	-100 lbs/psf	-180 lbs/psf

ACCESORIOS

- Bushing Nylon
- Cerradura HV
- Carretilla HV
- Tornillos HV 3"
- Pasador 12"
- Arandelas INOX

*Accesorios certificados para Cortina Anticiclónica HV.

*De acuerdo al ancho a cubrir se utilizarán kits y carretillas.

Cumple con el protocolo (High Velocity Hurricane Zone) Velocidades Extremas en Zona de Huracanes.
Certificación realizada en el Condado de Miami Dade por el Laboratorio FENESTRATION TESTING LABORATORY INC.

CORTE

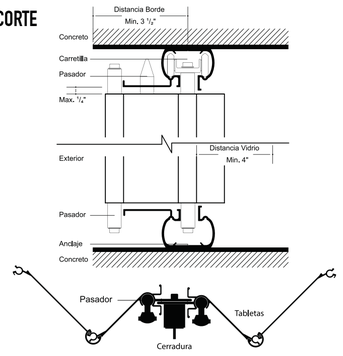

Consulte a uno de nuestros asesores técnicos en la siguiente dirección de correo electónico: **eurovent@cuprum.com**

TALLER CERTIFICADO EUROVENT

- Sociedad Americana para Pruebas y Materiales
- Aluminio 100% reciclable
- Encuéntralo en **ePref**
- Fenestration Test Laboratory
- Participa en certificación Leed
- /CuprumEurovent
- Código de Edificación del Estado de Florida
- @cuprumeurovent
- /CuprumEurovent

CUALIDADES

- Antirobo
- Tabletas apilables
- Estética
- H máxima 2.84m ***
- Seguridad y Salud

ANCLAJES

- Anclaje a pared
- Anclaje piso a techo
- Anclaje pared
- Sistema de nivelación
- Cierre interno y externo

PERFILES Y COMPLEMENTOS

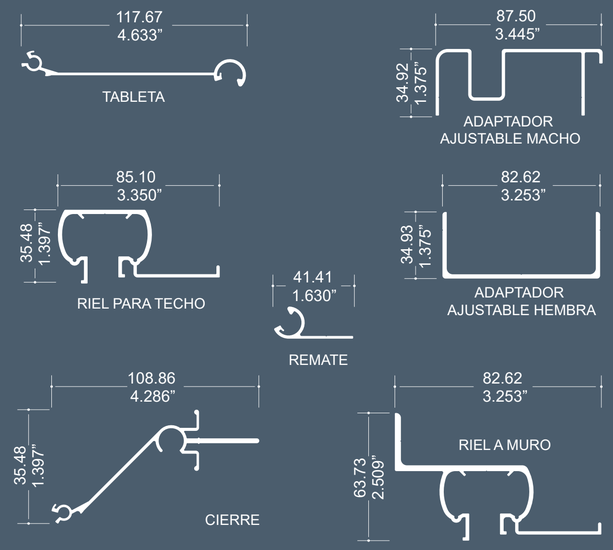

ACABADOS

- Blanco 100
- Sin acabado

GARANTÍA DE ACABADO LÍNEA EUROVENT
Normas: AAMA-611-12, AAMA-603-02 y NMX-138

*Puede variar según ubicación geográfica.
**Consulte acabados disponibles

*** Para máxima resistencia a Vientos de +250km/h

CORTES SECCIONALES

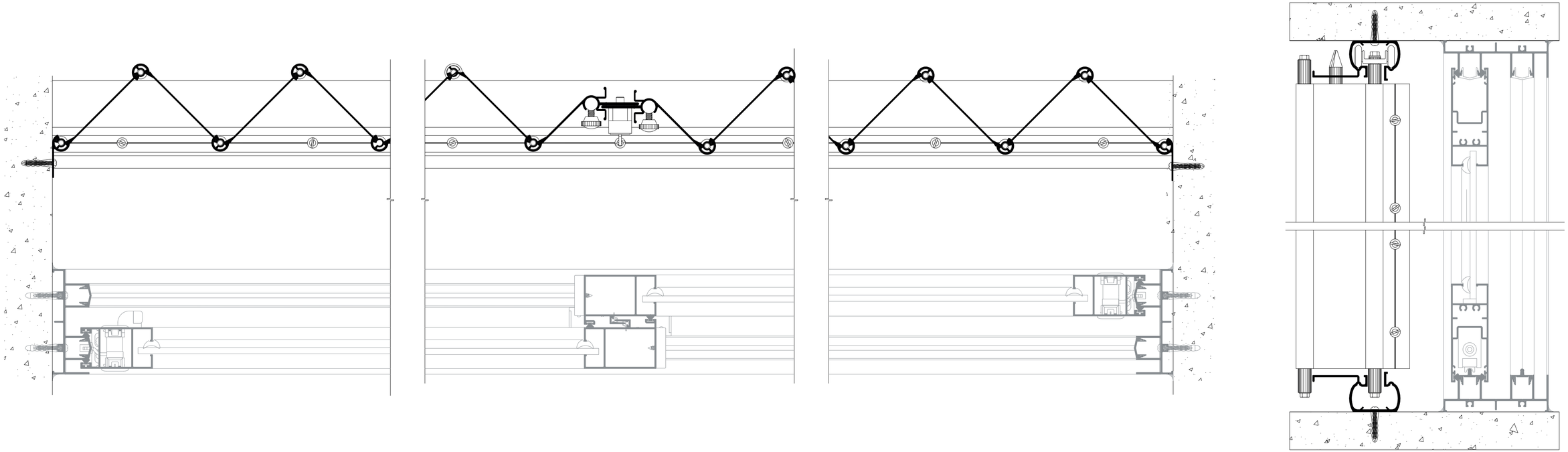

RECOMENDACIONES

1.- Revisión y Análisis de proyecto con un Asesor Técnico
2.- Revisar tablas de alturas máximas de fabricación y distancia entre anclajes
3.- No exeder las dimensiones máximas del cancel
4.- Utilizar unicamente los herrajes certificados
5.- Unicamente se deberá fijar a elementos rigidos (Concreto / Acero)
6.- Colocar correctamente la fijación de tornillería en todo el perimetro del cancel, esquinas y centro.

PRUEBAS EN LABORATORIO (CERTIFICACIÓN MIAMI DADE)

Quality Accuracy Assurance

Fenestration Testing Laboratory, Inc.

8148 N.W. 74th Avenue Medley, FL 33166 Phone: (305) 885-3328 Fax: (305) 885-3329 (888) 819-7877
e-mail: clientservices@fenlab.com www.ftl-inc.com

Engineer: Draft
FL License Number: Report

Cert. No: 13-0306.01
Report Date: 9/24/2013
Completion Date: 8/15/2013
Expiration Date: 8/15/2023
Auth. No: FTL-13013
File Number: 13-652
Page: 1
Lab. Number: 7334
Project Number: 12-4240

OFFICIAL TEST REPORT

MANUFACTURER: Cuprum, S.A. de C.V.

SPECIFICATIONS: Florida Building Code TAS 201,TAS202 (Loads),TAS 203

ADDRESS: Av La Presa No. 290 San Juan Ixhuatepec,
Tlalnepantla, Edo de Mexica

PROJECT: Miami Dade County

DESCRIPTION OF SAMPLE	
Model Designation:	Series; Accordion Shutter
Overall Size:	3'-1 13/16" (37 13/16") by 8'-5 1/4" (101 1/4") high
Number & Size of Slats:	14 extruded aluminum slats 96" long
Type of Mount:	Build Out
Sample A-1	

MATERIAL CHARACTERISTICS			
Members	**Material****	**Part Number****	**Joint Type**
Frame Head Track	6063-T6	Item C	none
Frame Sill Track	6063-T6	Item C	none
Slats	6063-T6	Item A	none
Male Locking Slat	6063-T6	Item F	none
Female Locking Slat	6063-T6	Item F	none

Hardware				
Quantity	**Description**	**Distance**	**Location**	**Method of Attachment**
Six	dual nylon wheels in a metallic housing	n/a	top slats on the interior	(1) 14 by 3" HH Lead Point Screw
Six	1/2" diameter by 3/4" long nylon guide	n/a	top slats on the interior	(1) 14 by 3" HH Lead Point Screw

Cortina Anticiclónica HV

Engineer: Draft
FL License Number: Report

Cert. No: 13-0306.01
Report Date: 9/24/2013
Completion Date: 8/15/2013
Expiration Date: 8/15/2023
Auth. No: FTL-13013
File Number: 13-652
Page: 17
Lab. Number: 7334
Project Number: 12-4240

OFFICIAL TEST REPORT

Sample: F-1	**Temperature:** 77.0°F	**Barometric Reading:** 30.36inches Hg
Title of Test	**Notes**	
Large Missile Impact Test		
Missile Weight	**Missile**	
9.5 pounds	2" by 4" by 84 " long	

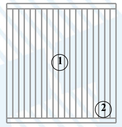

Impact	Speed	Deflection	Results	Add. Info
1	50.1 ft/sec	1 3/4"	Passed	
2	50.0 ft/sec	1 1/4"	Passed	

Sample: F-1	**Temperature:** 77.0°F	**Barometric Reading:** 30.36inches Hg
Title of Test	**Positive Pressure**	**Notes**
Cyclic Wind Load Test	100.0 psf	

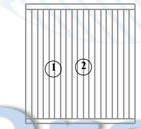

Range	Cycle	Measured	Reading#	Deflection	Permanent Set	Results
0.0-0.5	600	1.0 sec	1	0.821"	0.020"	Passed
0.0-0.6	70	1.0 sec	2	0.801"	0.013"	Passed
0.0-1.0	1	1.0 sec				

Prueba de impacto proyectil

Engineer: Draft
FL License Number: Report

Cert. No: 13-0306.01
Report Date: 9/24/2013
Completion Date: 8/15/2013
Expiration Date: 8/15/2023
Auth. No: FTL-13013
File Number: 13-652
Page: 33
Lab. Number: 7334
Project Number: 12-4240

OFFICIAL TEST REPORT

Sample: I-1	**Temperature:** 79.7°F	**Barometric Reading:** 30.45 inches Hg
Title of Test	**Pressure**	**Notes**
Uniform Structural Test Negative Load	270.0 psf	

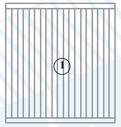

Reading#	Deflection	Permanent Set	Results	Add. Info
1	0.659"	0.014"	Passed	

Revision	Description	Author	Effective Date
0	Initial Release	Ms. Iliana Sanchez	9/24/2013

Prueba de presión maxima

Draft

INFORMACIÓN TÉCNICA

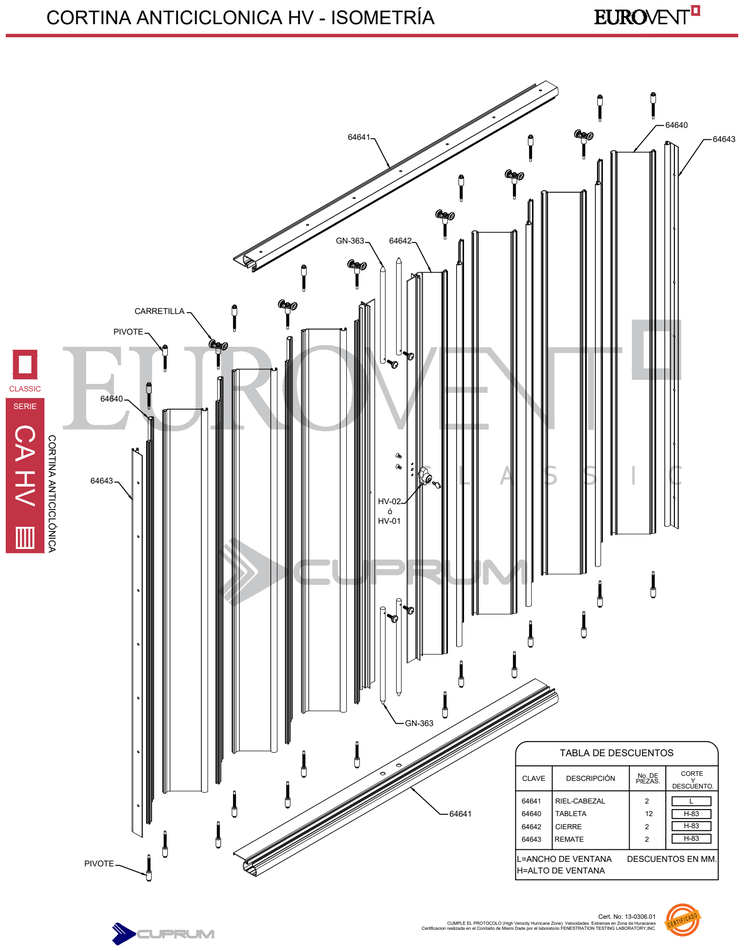

Guía de armado

Catálogo de perfiles

Fichas Técnicas

Cortes seccionales Autocad

Para más información detallada consulte el manual de armado en
https://www.bimobject.com/es/cuprum/product/cuprum-cortina-anticiclonica-hv

CONTACTOS

Jefe de Especificación
Alejandro Rosas Becerril

Teléfonos
(55) 4193-323t4

Correo Electrónico
alejandro.rosas@cuprum.com

Especificador Proyectista
Erik Cornejo Salazar

Teléfonos
(55) 5402-6370

Correo Electrónico
erik.cornejo@cuprum.com

Especificador Proyectista
Maximiliano Torres Jasso

Teléfonos
(55) 3005-0483

Correo Electrónico
maximiliano.torres@cuprum.com

Ubicación:
Altavista No. 79 entre Av Revolución y Camino a Desierto de los Leones. Col. San Angel Inn, Delegación Álvaro Obregón, Cd. México, D.F.

Teléfono:
(55) 5616-3324 / 5616-3690 / 5616-6674 / 56167308

RESPONSABILIDAD

Los datos indicados y los métodos de cálculo son proporcionados por CUPRUM SA. de CV. como una guía únicamente. La información proporcionada en este catálogo no sustituye todas las regulaciones aplicables: normas, códigos de construcción nacionales o regionales. Las condiciones específicas y detalles técnicos de cada proyecto en particular deben tomarse en consideración. La elección correcta de todos los elementos, así como cualquier requisito especial con respecto a la estabilidad de la estructura, debe siempre ser considerada por el ingeniero estructural responsable del proyecto.

Las soluciones presentadas en estas páginas son indicativas y no pueden cubrir todos los posibles casos de proyecto. Por eso cada proyecto tiene que ser evaluado por el ingeniero estructural a cargo, teniendo en cuenta las características específicas, como las condiciones climáticas, ubicación, orientación, etc.

CUPRUM SA. de CV. no se responsabiliza por los cálculos y conclusiones realizadas con base en la información presentada en este documento. Todos los cálculos y especificaciones deben ser estimados, avalados y garantizados por un arquitecto, ingeniero, o persona jurídica autorizada por la ley para tales actividades.

DESCARGO DE RESPONSABILIDAD

CUPRUM SA. de CV. no se responsabiliza por errores tipográficos, imprecisiones técnicas y posibles cambios del contenido de este catálogo.

Antes de comenzar el proceso de fabricación, es altamente recomendable ponerse en contacto con el departamento de asesoría técnica de CUPRUM con el fin de brindarle información actualizada.