

Railing Passion

comenza
Railing Passion

The Railing Book

VERSION - 2026

índice
index / index

GlassFit Frame 08

GlassFit FB-10 08

Minimal Post 10

Minimal Post MT-200 10
Minimal Post MT-201 12

GlassFit Surface 14

GlassFit CC-800 14
GlassFit CC-800 Curved 16
GlassFit CC-801 18
GlassFit CC-780 20
GlassFit CC-782 22
GlassFit CC-791 24

GlassFit Gravity 26

GlassFit CC-772 26
GlassFit CC-775 28

GlassFit Flow 30

GlassFit SV-1401 Top 30
GlassFit SV-1402 Side 32
GlassFit SV-1403 Top 34
GlassFit SV-1404 Side 36
GlassFit SV-1501 Top 38
GlassFit SV-1701 Top 40
GlassFit SV-1602 Side 42
GlassFit SV-1702 Side 44
GlassFit SV-1703 Top 46
GlassFit SV-1704 Side 48
GlassFit SV-1801 Top 50
GlassFit SV-1801 RX Top 52
GlassFit SV-1802 Side 54
GlassFit SV-1803 Top 56

R-Concept 58

R-Concept Glass 58
R-Concept Tube 58
R-Concept EasyCable 58

Square it 60

Square it Glass 60
Square it Tube 60
Square it EasyCable 60

Handrail 62

Sekkei Handrail 62
Handrail DecoLed 68
Handrail Flex-Height 70
Handrail Stand-Rail 72
Handrail Oval 74
Handrail Equal 76

Railing Passion

PYME INNOVADORA
Válido entre 14/05/2026 - 13/05/2029

GOBIERNO DE ESPAÑA · MINISTERIO DE CIENCIA, INNOVACIÓN Y UNIVERSIDADES

www.comenza.com



[esp]
Nosotros

Comenza es la compañía global de sistemas de barandillas de diseño que proporciona soluciones creativas a las necesidades de las personas en los espacios que habitan, a través de productos de alta calidad que garanticen su seguridad y bienestar.

Durante estos últimos años nos hemos convertido en una de las referencias a nivel mundial en diseño y desarrollo de sistemas de barandillas modulares para proyectos hoteleros, edificios residenciales y comerciales, centros comerciales, sedes de empresa e institucionales, viviendas unifamiliares etc.

[eng]
About us

Comenza is the global railing systems company that provides creative solutions to the people´s needs through high quality products that guarantee their safety and well-being.

In the last few years, we have become one of the worldwide references in design and development of modular railing systems for hotel projects, residential and commercial buildings, family houses, shopping centers, malls, airports etc.

[fra]
À propos de nous

Comenza est la société globale de systèmes de garde-corps design qui vous propose des solutions créatives à vos besoins d'espaces habités, grâce à des produits de haute qualité qui garantissent votre sécurité et votre bien-être.

Au cours de ces dernières années, à propos de nous sommes devenus une des références de niveau mondial dans le design et le développement de systèmes de garde-corps modulaires pour des projets hôteliers, des immeubles résidentiels ou de bureau, des centres commerciaux, des sièges sociaux tant de sociétés publiques comme privées, de villas, etc...

[esp]
Internacional

Siguiendo la filosofía "piensa global actúa local" te ofrecemos sistemas de barandillas de alta calidad adaptados técnicamente a las exigencias de cada mercado con un diseño único, máxima funcionalidad y en las mejores condiciones logísticas y de suministro.

Gracias a los más de 2000 clientes que a lo largo de este tiempo confían y han confiado en nuestra marca, los sistemas de barandillas Comenza se instalan y distribuyen hoy día en más de 36 países de todo el mundo.

[eng]
International

Following the philosophy of "think globally, act locally", we can offer you high-quality railing systems technically adapted to the demands of any market. Our systems feature unique designs, maximum functionality, and the best practices in logistics and supply.

Thanks to the 2000+ customers who have trusted us and relied upon our brand, Comenza railing systems are now being distributed and installed in over 36 countries around the world.

[fra]
International

En réponse à la philosophie "pense globalement, agit localement", à propos de nous vous offrons des systèmes de garde-corps de grande qualité adaptés techniquement aux exigences de chaque marché avec un design unique et une fonctionnalité maximum, et ce dans les meilleurs conditions logistiques et de livraison.

Jusqu'à présent, plus de 2000 clients ont accordé leur confiance à notre entreprise et à notre marque. Les systèmes de garde-corps Comenza sont installés et distribués dans plus de 36 pays à travers le monde.



www.comenza.com

Configurador de barandillas / Railing configurator / Configurateur garde-corps



[esp]

Una herramienta que optimizará la gestión de proyectos.

En Comenza queremos que la elección de barandillas y pasamanos para cada proyecto sea un proceso dinámico y sencillo, por eso hemos desarrollado nuestro propio configurador en línea, una nueva herramienta que facilita el proceso de selección y personalización del sistema más adecuado para cada proyecto.

[eng]

A tool that will optimize project management

At Comenza, we want the choice of railings and handrails for each project to be a dynamic and simple process- This is the reason why we have developed our own online configurator, a new tool that will make the process of selecting and customizing the most suitable system for each project so much easier.

[fra]

Un outil qui optimise la gestion des projets

Chez Comenza, à propos de nous voulons que le choix des garde-corps et des mains courantes pour un projet soit un processus dynamique et simple. C'est pourquoi à propos de nous avons développé notre propre configurateur en ligne, un nouvel outil qui facilite le processus de sélection et de configuration du système le mieux adapté à chaque projet.

1

Selecciona el modelo de barandilla según normativa, montaje o sección que mejor se adapte a tus necesidades.

Select the railing model that best suits your needs, according to regulations, assembly, or section.

Sélectionnez le modèle de garde-corps qui correspond le mieux à vos besoins, en termes de normes, d'installation ou de section.

2

Configura tu barandilla de manera sencilla: pasamanos y complementos disponibles.

Configure your railing in a simple way: the handrail and its available accessories.

Configurez votre garde-corps de manière simple : mains courantes et accessoires disponibles.

3

Comparte tus configuraciones con tus colaboradores y clientes.

Share your configurations with your colleagues and customers.

Partagez vos configurations avec vos collaborateurs et vos clients.

4

Descarga toda la documentación técnica necesaria.

Download all the necessary technical documentation.

Téléchargez toute la documentation technique dont vous avez besoin.

5

Contacta con el equipo comercial.

Contact the commercial team.

Contactez l'équipe commerciale.



GlassFit FB-10

[esp]

Luminosidad y protección en un nuevo concepto de balcón francés.

El sistema FB-10 de balcón francés ha sido desarrollado para aportar protección en las ventanas de las fachadas sin restar visibilidad, gracias a su configuración con un panel de vidrio y los perfiles de aluminio que lo componen. Es apto para uso público y privado, permite tres opciones de montaje y puede personalizarse del color que requiera el proyecto. También es compatible con iluminación LED.

[eng]

Light and protection united in a new concept of French balcony.

The FB-10 French balcony system has been designed to make facade windows safer without limiting eyesight, thanks to its configuration with a glass panel and the aluminium profiles that make it up. It allows three mounting options and can be customized in the colour required by the project. In addition, this system is also compatible with LED lighting.

[fra]

Luminosité et protection grâce à un nouveau concept de balcon Juliette.

Le système de balcon Juliette FB-10 a été conçu pour protéger les fenêtres des façades, sans pour autant réduire la visibilité, grâce à la structure composée d'un panneau en verre et de profilés en aluminium. Il offre trois possibilités d'installation et peut être personnalisé suivant la couleur imposée par le projet. De plus, il est compatible avec l'éclairage LED.

Características | Characteristics | Traits

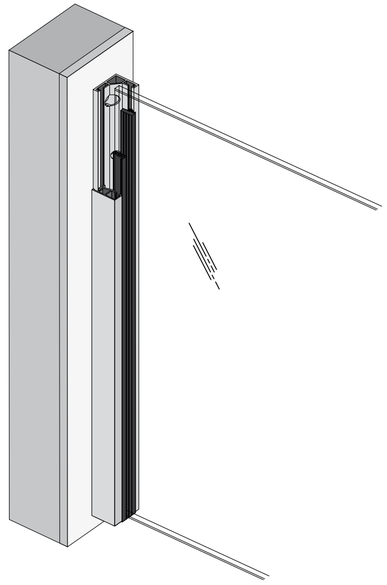

Normativa/Usos | Regulation/Uses | Norme/Usages

CTE

74

Privado / Private / Privé

Público / Public / Public

Opciones de montaje | Assembly options | Possibilités de montage

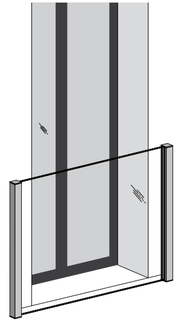

Sobre la fachada /
On the facade /
Sur la façade

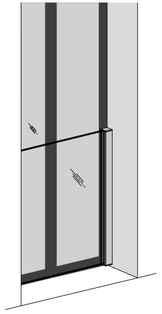

En el marco de la carpintería /
In the window frame /
Dans le cadre de la menuiserie

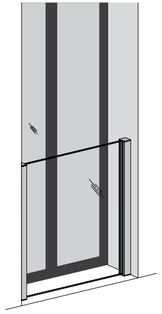

Entre jambas /
Between jambs /
Entre les jambages

Material: Aluminio / AL-6063 T6
Material: Aluminium / AL-6063 T6
Matériel: Aluminium / AL-6063 T6

Acabado: Anodizado satinado / Colores RAL (consultar).
Finished: Anodized Satin / RAL colours (consult).
Finition: Satin anodisé / Couleurs RAL (consulter).

Rango de vidrio (mm): 12,38-13.52.
Glass thickness (mm): 12,38-13.52.
Epaisseur de verre (mm): 12,38-13.52.

74



Minimal Post MT-200

[esp]

Sistema certificado de postes para barandillas de vidrio.

Este nuevo sistema de la gama Minimal Post permite el uso de vidrios sin templar y de bajo espesor, facilita y agiliza el proceso de instalación gracias a su diseño modular y los dispositivos de regulación y alineación.
Este sistema MT-200 está certificado según los requerimientos del CTE.

[eng]

Posts modular system for glass railings.

This new system from the Minimal Post line allows the use of non-tempered and thin glass, facilitates and speeds up the installation process due to its modular design and adjustment devices. This MT-200 system is certified according to CTE requirements.

[fra]

Système modulaire de poteaux pour garde-corps en verre.

Ce nouveau système de la gamme Minimal Post permet l'utilisation de verre non trempé et de faible épaisseur. Il facilite et accélère le processus d'installation grâce à sa conception modulaire et aux dispositifs de réglage et alignement. Ce système MT-200 est certifié conformément aux exigences du CTE.

Normativa/Usos | Regulation/Uses | Norme/Usages

CTE · Privado / Private / Privé

74

Opciones de montaje | Assembly options | Possibilités de montage

MT-200 | MT-200 EC-200 | MT-200 St airs PM-200 | MT-200 INSIDE/OUTSIDE

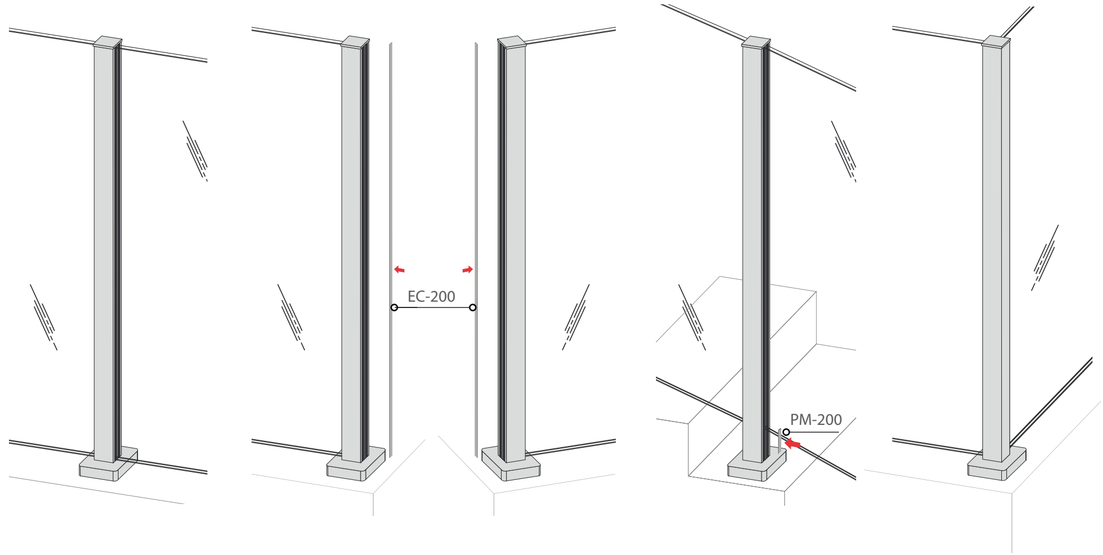

Slot +180°

Sistema de posicionamiento mediante ranurado para ajuste lineal.
Slotted positioning system for linear adjustment.
Système de positionnement par rainures pour l'ajustement linéaire.

Level 3D

Sistema de nivelación en tres ejes.
Three-axis levelling system.
Système de nivellement sur trois axes.

Material: Acero inoxidable AISI-316
Material: Stainless steel AISI-316
Matériel: Acier inoxydable AISI-316

Acabado: Brillo.
Finished: Polished.
Finition: Poli miroir.

Rango de vidrio (mm): 12,38-12,76.
Glass thickness (mm): 12,38-12,76.
Épaisseur de verre (mm): 12,38-12,76.

74



Minimal Post MT-201

[esp]

Sistema certificado de barandillas de postes MT-201

Sistema de barandillas de postes Minimal Post MT-201 facilita y agiliza el proceso de instalación gracias a su diseño modular con dispositivos de regulación y alineación. Este sistema MT-201 está certificado según los requerimientos del CTE.

[eng]

Certified Post Railing System MT-201

Certified Post Railing System MT-201 speeds up the installation process thanks to its modular design equipped with adjustment and alignment devices. This MT-201 system is certified according to CTE requirements.

[fra]

Système certifié de garde-corps à poteaux MT-201

Système certifié de garde-corps à poteaux MT-201, facilitant et accélérant le processus d'installation grâce à son design modulaire équipé de dispositifs de réglage et d'alignement. Ce système MT-201 est certifié conformément aux exigences du CTE.

Opciones de montaje | Assembly options | Possibilités de montage

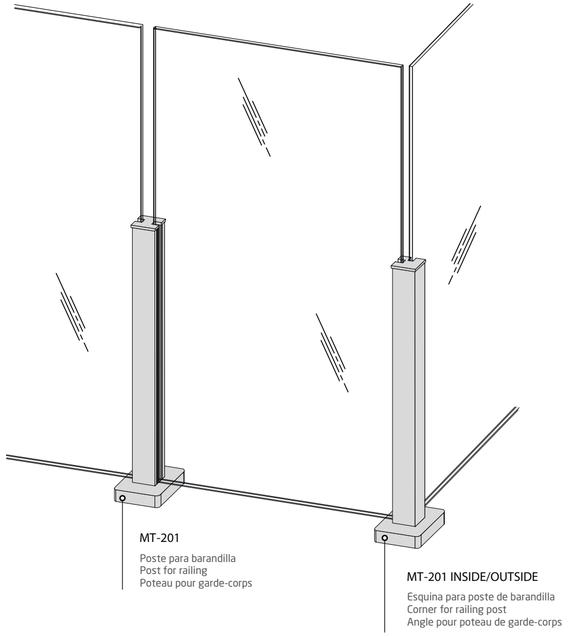

Normativa/Usos | Regulation/Uses | Norme/Usages

CTE

Privado / Private / Privé

74

MT-201 Stairs PM-200

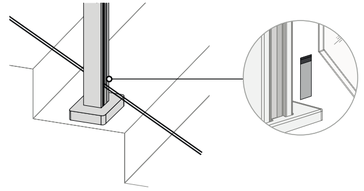

MT-201 Left/Right EC-201-1

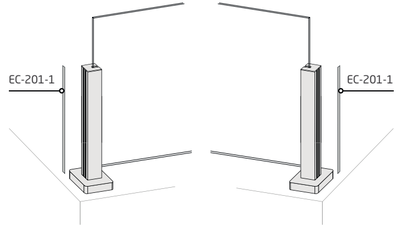

Slot •180°•
Sistema de posicionamiento mediante ranurado para ajuste lineal.
Slotted positioning system for linear adjustment.
Système de positionnement par rainures pour l'ajustement linéaire.

Level 3D
Sistema de nivelación en tres ejes.
Three-axis levelling system.
Système de nivellement sur trois axes.

Material: Acero inoxidable AISI-316
Material: Stainless steel AISI-316
Matériel: Acier inoxydable AISI-316

Acabado: Brillo.
Finished: Polished.
Finition: Poli miroir.

Rango de vidrio (mm): 12,38-12,76.
Glass thickness (mm): 12,38-12,76.
Épaisseur de verre (mm): 12,38-12,76.

74



GlassFit CC-800

[esp]

Solidez y rigidez excepcional

Con el nuevo sistema de barandilla GlassFit CC-800 se consigue una sensación de solidez y rigidez nunca vistas en un sistema de pinzas gracias a su diseño y los complementos que incorpora. Este innovador sistema permite distanciar los anclajes hasta 850 mm, con lo que se reducen los tiempos de instalación, facilita una ejecución rápida y permite paneles de vidrio de mayores dimensiones, pudiendo alcanzar una longitud de 1700 mm. La pinza CC-800 está disponible en los acabados brillo y satinado para la calidad DUPLEX 2205, y adicionalmente en el acabado black finish para la calidad AISI 316.

[eng]

Outstanding strength

With the new GlassFit CC-800 railing system, a sensation of solidity and rigidity never seen in a clamp system is achieved, thanks to its design and the accessories it incorporates. This innovative system allows the anchors to be spaced up to 850 mm, thereby reducing installation times, facilitating rapid execution and allowing larger glass panels to be used, being able to reach a length of 1700 mm. The CC-800 clamp is available in a gloss and satin finish for the DUPLEX 2205 quality, and additionally in black finish for the AISI 316 quality.

[fra]

Robustesse exceptionnelle

Avec le nouveau système de garde-corps GlassFit CC-800, on obtient une sensation de solidité et de rigidité jamais vue auparavant dans un système de pinces, grâce à sa conception et aux accessoires qu'il incorpore. Ce système innovant permet d'espacer les ancrages jusqu'à 850 mm, réduisant ainsi les temps d'installation, facilitant une exécution rapide et permettant des panneaux de verre de plus grandes dimensions. La pince CC-800 est disponible en finitions brillante et satinée pour la qualité DUPLEX 2205, et en plus en finition noire pour la qualité AISI 316.

Características | Characteristics | Traits

Material / Material / Matériel	Acabado / Finished / Finition		
AISI-316	BA	SATIN	SATIN BLACK FINISH
DUPLEX 2205	BA	SATIN	

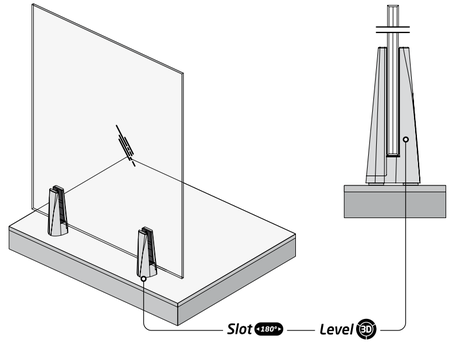

Normativa/Usos | Regulation/Uses | Norme/Usages

74

Privado / Private / Privé
Piscinas / Swimming pools / Piscines
Público / Public / Public

Opciones de pasamanos | Handrail options | Possibilités de main-courante

RP-1400 | RP-1410 | SV-1260 | ST-314 | ST-315

83 Espesores de vidrios compatibles con pasamanos.
Glass thicknesses compatible with handrails.
Épaisseurs de vitrages compatibles avec mains courantes.



black finish

[esp]

CC-800 en acabado PVD negro

Black Finish es un acabado PVD negro que se aplica al producto de acero inoxidable mediante una técnica de deposición de vapor. Este tratamiento proporciona una gran resistencia a factores como la exposición a los rayos UV, la corrosión, los detergentes y disolventes, o la contaminación.

[eng]

CC-800, CC-800, new PVD finish in black

Black finish, is a PVD finish that is applied to the stainless-steel product using a vapor deposition technique, which provides a coating with great resistance to factors such as exposure to UV rays, corrosion, detergents and solvents, or pollution

[fra]

CC-800, nouvelle finition PVD noire

Black finish est une nouvelle finition PVD appliquée au produit en acier inoxydable à l'aide d'une technique de dépôt de vapeur, ce qui lui confère un revêtement avec grande résistance aux facteurs tels que l'exposition aux rayons UV, la corrosion, les détergents et les solvants, ou la pollution.

Slot +180° Sistema de posicionamiento mediante ranurado para ajuste lineal.
Slotted positioning system for linear adjustment.
Système de positionnement par rainures pour l'ajustement linéaire.

Level 3D Sistema de nivelación en tres ejes.
Three-axis levelling system.
Système de nivellement sur trois axes.

Rango de vidrio (mm): 17-52/20,38-20,76/21,52
Glass thickness (mm): 17-52/20,38-20,76/21,52
Épaisseur de verre (mm): 17-52/20,38-20,76/21,52

74



GlassFit CC-800 CURVED

[esp]

Sistema de pinzas para barandillas con vidrio curvo

Optimizamos el sistema de pinzas GlassFit CC-800 para aportar una funcionalidad más, gracias a su nuevo kit de acristalamiento PL-80 CURVED, que permite la adaptación de la barandilla a vidrios curvos. El lanzamiento de este nuevo kit a demanda y bajo los requerimientos específicos de cada proyecto, convierte al sistema GlassFit CC-800 en una de las opciones más completas en cuanto a sistemas de pinzas para barandillas de vidrio que existen hoy en día en el mercado.

[eng]

Clamp system for railings with curved glass

We have optimized the GlassFit CC-800 clamp system to provide more functionality, thanks to its new PL-80 CURVED glazing kit, which adapts the railing to curved glass. The launch of this new kit on demand and under the specific requirements of each project, makes the GlassFit CC-800 system one of the most complete solutions that exist today on the market.

[fra]

Système de pinces pour garde-corps en verre incurvé

À propos de nous avons optimisé le système de pinces GlassFit CC-800 afin de proposer une fonctionnalité supplémentaire. Le nouveau kit de vitrage PL-80 CURVED permet d'adapter le garde-corps aux verres incurvés. Le lancement de ce kit, préparé sur demande en fonction des exigences spécifiques de chaque projet, fait du système GlassFit CC-800 l'un des systèmes de pinces pour garde-corps les plus complets du marché à l'heure

Características | Characteristics | Traits

Material / Material / Matériel	Acabado / Finished / Finition		
AISI-316	BA	SATIN	SATIN BLACK FINISH
DUPLEX 2205	BA	SATIN	

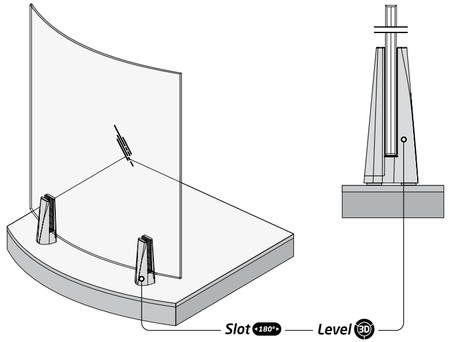

Normativa/Usos | Regulation/Uses | Norme/Usages

CTE

74

Privado / Private / Privé

Público / Public / Public

Piscinas / Swimming pools / Piscines

PL-80 Curved Kit

El Kit de acristalamiento PL-80 Curved es compatible con vidrios de un radio exterior mínimo de 1 metro y un radio exterior máximo de 4 metros. Para vidrios con radios de curvatura superior a 4M, podrá emplearse el kit PL-80 estándar.

The PL-80 Curved glazing kit is compatible with glass with a minimum external radius of 1 meter and a maximum external radius of 4 meters. For glass with radii of curvature greater than 4M, the standard PL-80 kit may be used.

Le kit de vitrage PL-80 Curved est compatible avec les panneaux de verre d'un rayon extérieur de 1 mètre au minimum et de 4 mètres au maximum. Pour les verres dont le rayon de courbure est supérieur à 4 mètres, il est possible d'utiliser le kit standard PL-80.

black finish

[esp]

CC-800 en acabado PVD negro

Black Finish es un acabado PVD negro que se aplica al producto de acero inoxidable mediante una técnica de deposición de vapor. Este tratamiento proporciona una gran resistencia a factores como la exposición a los rayos UV, la corrosión, los detergentes y disolventes, o la contaminación.

[eng]

CC-800, CC-800, new PVD finish in black

Black finish, is a PVD finish that is applied to the stainless-steel product using a vapor deposition technique, which provides a coating with great resistance to factors such as exposure to UV rays, corrosion, detergents and solvents, or pollution

[fra]

CC-800, nouvelle finition PVD noire

Black finish est une nouvelle finition PVD appliquée au produit en acier inoxydable à l'aide d'une technique de dépôt de vapeur, ce qui lui confère un revêtement avec grande résistance aux facteurs tels que l'exposition aux rayons UV, la corrosion, les détergents et les solvants, ou la pollution.



Slot +180°+ — Sistema de posicionamiento mediante ranurado para ajuste lineal. Slotted positioning system for linear adjustment. Système de positionnement par rainures pour l'ajustement linéaire.

Level 3D — Sistema de nivelación en tres ejes. Three-axis levelling system. Système de nivellement sur trois axes.

Rango de vidrio (mm): 17-52/20,38-20,76/21,52
Glass thickness (mm): 17-52/20,38-20,76/21,52
Epaisseur de verre (mm): 17-52/20,38-20,76/21,52

74



GlassFit CC-801

[esp]

Rigidez y solidez para barandillas de vidrio en proyectos de uso privado.

El sistema de pinzas GlassFit CC-801 transmite al usuario una sensación de rigidez y solidez extraordinarias en relación a lo que se podría esperar de un producto de estas dimensiones. Más allá de sensaciones, esto implica que pueda alcanzar modulaciones de hasta 1300mm, siendo un producto de menor tamaño, más económico y orientado a proyectos de uso privado. Además, esta pinza se convierte en el complemento perfecto a la CC-800 en proyectos en los que se combinen zonas de uso privado y público, puesto que la estética y las modulaciones de vidrio son similares en ambos usos.

[eng]

A strong and small- sized clamp for glass railing systems.

The GlassFit CC-801 clamp system gives users a feeling of extraordinary rigidity and solidity compared to what might be expected from a product of its size. It can achieve modulations of up to 1300mm despite its small dimensions and design, inspired by our bigger CC-800 model. It is available in AISI 316 stainless steel in a gloss or satin finish.

[fra]

Rigidité et solidité pour les garde-corps en verre destinés grâce à une pince de petite dimension.

Le système de pinces GlassFit CC-801 transmet à l'usager une sensation de rigidité et de solidité hors du commun par rapport à ce que l'on pourrait attendre d'un produit de ces dimensions. Il permet d'atteindre des modulations allant jusqu'à 1 300 mm, tout en étant plus petite que le modèle CC-800, dont sa conception s'inspire. Elle est proposée en acier inoxydable AISI 316 et en finition brillante ou satinée.

Características | Characteristics | Traits

Material / Material / Matériel	Acabado / Finished / Finition		
AISI-316	BA	SATIN	SATIN BLACK FINISH

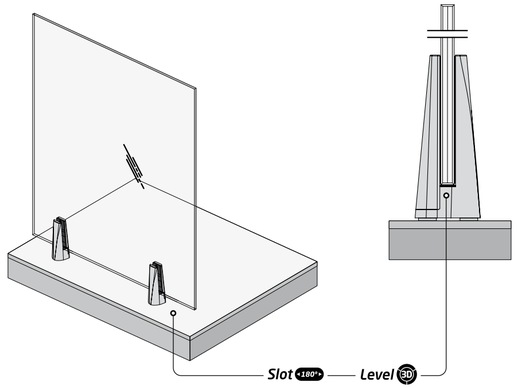

Normativa/Usos | Regulation/Uses | Norme/Usages

CTE · SS-EN

74

Privado / Private / Privé

Opciones de pasamanos | Handrail options | Possibilités de main-courante



RP-1400 · RP-1410 · SV-1260 · ST-314 · ST-315

83 Espesores de vidrios compatibles con pasamanos.
Glass thicknesses compatible with handrails.
Épaisseurs de vitrages compatibles avec mains courantes.



black finish

[esp]

CC-801 en acabado PVD negro

Black Finish es un acabado PVD negro que se aplica al producto de acero inoxidable mediante una técnica de deposición de vapor. Este tratamiento proporciona una gran resistencia a factores como la exposición a los rayos UV, la corrosión, los detergentes y disolventes, o la contaminación.

[eng]

CC-801, new PVD finish in black

Black finish, is a PVD finish that is applied to the stainless-steel product using a vapor deposition technique, which provides a coating with great resistance to factors such as exposure to UV rays, corrosion, detergents and solvents, or pollution

[fra]

CC-801, nouvelle finition PVD noire

Black finish est une nouvelle finition PVD appliquée au produit en acier inoxydable à l'aide d'une technique de dépôt de vapeur, ce qui lui confère un revêtement avec grande résistance aux facteurs tels que l'exposition aux rayons UV, la corrosion, les détergents et les solvants, ou la pollution.

Slot 180° — Sistema de posicionamiento mediante ranurado para ajuste lineal. Slotted positioning system for linear adjustment. Système de positionnement par rainures pour l'ajustement linéaire.

Level 3D — Sistema de nivelación en tres ejes. Three-axis levelling system. Système de nivellement sur trois axes.

Rango de vidrio (mm): 12.38-12.76/16.38-16.76/17,52
Glass thickness (mm): 12.38-12.76/16.38-16.76/17,52
Epaisseur de verre (mm): 12.38-12.76/16.38-16.76/17,52

74



GlassFit CC-780

[esp]

El ajuste y nivelación perfectos.

El sistema de barandillas de vidrio GlassFit CC-780 incorpora los dispositivos Level 3D que permite salvar irregularidades del forjado simplificando su instalación y el Slot 180 que facilita la alineación de las bases entre sí de forma fácil y rápida.

Este sistema de pinzas sobre suelo es elegante y minimalista y está en consonancia con la arquitectura actual.

[eng]

The perfect fit and levelling.

The GlassFit CC-780 glass railing system incorporates Level 3D devices that make it possible to overcome irregularities in the slab by simplifying its installation and the Slot 180 that facilitates the alignment of the bases with each other easily and quickly.

This floor clamp system is elegant and minimalist and in keeping with current architecture.

[fra]

L'ajustement et le nivellement parfaits.

Le système de garde-corps en verre GlassFit CC-780 intègre les dispositifs Level 3D qui permettent de surmonter les irrégularités du plancher, ce qui en simplifie l'installation et le Slot 180 qui facilite l'alignement commode et rapide des bases les unes par rapport aux autres.

Ce système de pinces au sol, élégant et minimaliste, s'inscrit dans la ligne de l'architecture actuelle.

Características | Characteristics | Traits

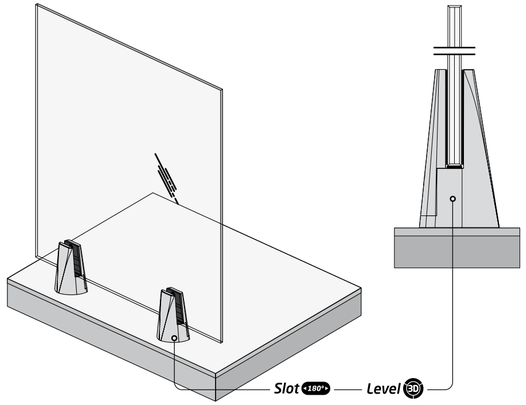

Normativa/Usos | Regulation/Uses | Norme/Usages

CTE

74

Privado / Private / Privé

Opciones de pasamanos | Handrail options | Possibilités de main-courante



RP-1400	RP-1410	SV-1260	ST-314	ST-315

83 Espesores de vidrios compatibles con pasamanos.
Glass thicknesses compatible with handrails.
Épaisseurs de vitrages compatibles avec mains courantes.

Opciones de montaje | Assembly options | Possibilités de montage

Top Standard

CC-780

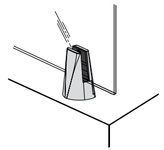

Slot 180° Sistema de posicionamiento mediante ranurado para ajuste lineal.
Slotted positioning system for linear adjustment.
Système de positionnement par rainures pour l'ajustement linéaire.

Level 3D Sistema de nivelación en tres ejes.
Three-axis levelling system.
Système de nivellement sur trois axes.

Material: Acero inoxidable AISI-316
Material: Stainless steel AISI-316
Matériel: Acier inoxydable AISI-316

Acabado: Brillo / Satinado
Finished: Polished / Satin.
Finition: Poli miroir / Brossé.

Rango de vidrio (mm): 12.38-12,76/16,38-16,76/17-52
Glass thickness (mm): 12.38-12,76/16,38-16,76/17-52
Epaisseur de verre (mm): 12.38-12,76/16,38-16,76/17-52

74



GlassFit CC-782

[esp]

Libertad creativa y formas sutiles con personalidad propia.

El sistema GlassFit CC-782 fabricado en acero inoxidable, reduce el número de anclajes por metro, agilizando los tiempos de instalación, y gracias al dispositivo de regulación Level 3D permite salvar las irregularidades del forjado para conseguir una nivelación perfecta del vidrio.

[eng]

Creative freedom and subtle shapes with their own personality.

The GlassFit CC-782 system, made of stainless steel, reduces the number of anchors per metre, speeding up installation times, and thanks to the Level 3D regulation device, it allows to overcome irregularities in the floor to achieve perfect levelling of the glass.

[fra]

Liberté créative et formes subtiles avec leur propre personnalité.

Le système GlassFit CC-782, fabriqué en acier inoxydable, réduit le nombre d'ancrages par mètre, ce qui accélère les temps d'installation et, grâce au dispositif de réglage Level 3D, permet de surmonter les irrégularités du plancher et d'obtenir un nivellement parfait du vitrage.

Características | Characteristics | Traits

Material / Material / Matériel	Acabado / Finished / Finition		
AISI-316	BA	SATIN	SATIN BLACK FINISH

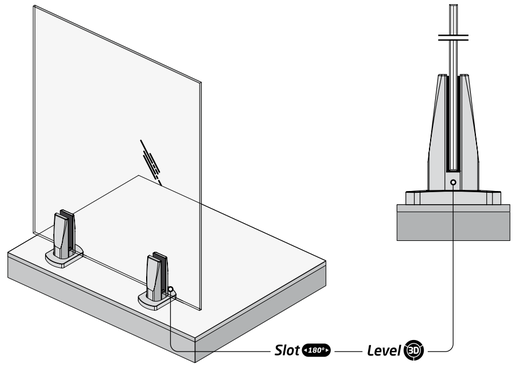

Normativa/Usos | Regulation/Uses | Norme/Usages

CTE

74

Privado / Private / Privé

Opciones de pasamanos | Handrail options | Possibilités de main-courante



RP-1400 | RP-1410 | SV-1260 | ST-314 | ST-315

83 Espesores de vidrios compatibles con pasamanos.
Glass thicknesses compatible with handrails.
Épaisseurs de vitrages compatibles avec mains courantes.

black finish

[esp]

CC-782 en acabado PVD negro.

Black Finish es un acabado PVD negro que se aplica al producto de acero inoxidable mediante una técnica de deposición de vapor. Este tratamiento proporciona una gran resistencia a factores como la exposición a los rayos UV, la corrosión, los detergentes y disolventes, o la contaminación.

[eng]

CC-782, new PVD finish in black.

Black finish, is a PVD finish that is applied to the stainless-steel product using a vapor deposition technique, which provides a coating with great resistance to factors such as exposure to UV rays, corrosion, detergents and solvents, or pollution.

[fra]

CC-782, nouvelle finition PVD noire.

Black finish est une nouvelle finition PVD appliquée au produit en acier inoxydable à l'aide d'une technique de dépôt de vapeur, ce qui lui confère un revêtement avec grande résistance aux facteurs tels que l'exposition aux rayons UV, la corrosion, les détergents et les solvants, ou la pollution.



Slot •180°• Sistema de posicionamiento mediante ranurado para ajuste lineal.
Slotted positioning system for linear adjustment.
Système de positionnement par rainures pour l'ajustement linéaire.

Level 3D Sistema de nivelación en tres ejes.
Three-axis levelling system.
Système de nivellement sur trois axes.

Rango de vidrio (mm): 12,38-12,76/16,38-16,76/17,52
Glass thickness (mm): 12,38-12,76/16,38-16,76/17,52
Epaisseur de verre (mm): 12,38-12,76/16,38-16,76/17,52

74



GlassFit CC-791

[esp]

El vidrio es el protagonista.

GlassFit CC-791 es una solución de montaje lateral para barandillas de vidrio diseñada para ofrecer máxima seguridad, versatilidad de instalación y una estética impecable.
Es compatible con vidrio recocido o templado, aportando una mayor flexibilidad para ejecutar proyectos. Esta versión reduce el número de pinzas y anclajes necesarios, ofreciendo una solución competitiva en términos de coste por metro instalado.
El sistema cumple con los requisitos del CTE para la verificación de resistencia de 1,2 kN/m, para espacios con categoría de uso privado (0,8 kN/m).

[eng]

Glass is the key.

GlassFit CC-791 is a side-mount solution for glass railings designed to deliver maximum safety, installation versatility, and a flawless aesthetic.
It is compatible with both annealed and tempered glass, providing greater flexibility for project execution. This version reduces the number of clamps and anchors required, offering a competitive solution in terms of cost per installed meter.
The system complies with the Spanish Technical Building Code for resistance verification of 1.2 kN/m, for spaces with a private use category (0.8 kN/m).

[fra]

Le verre est le protagoniste.

GlassFit CC-791 est une solution de fixation latérale pour garde-corps en verre, conçue pour offrir une sécurité maximale, une grande polyvalence d'installation et une esthétique impeccable.
Il est compatible avec le verre recuit ou verre trempé, offrant une flexibilité accrue dans la réalisation des projets. Cette version réduit le nombre de pinces et d'ancrages nécessaires, proposant une solution compétitive en termes de coût par mètre installé.
Le système est conforme au Code Technique de la Construction Espagnol pour une vérification de résistance de 1,2 kN/m, pour des espaces à usage privé (0,8 kN/m).

Características | Characteristics | Traits

Material / Material / Matériel	Acabado / Finished / Finition		
AISI-316	BA	SATIN	SATIN BLACK FINISH

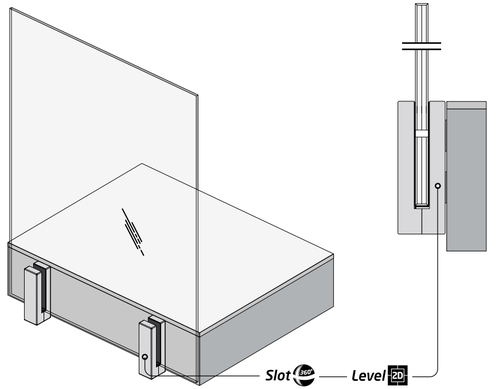

Normativa/Usos | Regulation/Uses | Norme/Usages

CTE

74

Privado / Private / Privé

Opciones de pasamanos | Handrail options | Possibilités de main-courante



RP-1400



RP-1410

83

Espesores de vidrios compatibles con pasamanos.
Glass thicknesses compatible with handrails.
Épaisseurs de vitrages compatibles avec mains courantes.

black finish

[esp]

CC-791 en acabado PVD negro

El sistema CC-791 está disponible en acabado Black Finish PVD, un tratamiento de alta resistencia que garantiza un color negro profundo, homogéneo y duradero. Este acabado proporciona una estética elegante, ideal para proyectos modernos en los que el aspecto visual juega un papel protagonista.

[eng]

CC-791 with Black PVD finish

The CC-791 system is available in Black Finish PVD, a high-resistance treatment that ensures a deep, uniform, and long-lasting black color. This finish provides an elegant aesthetic, ideal for modern projects where visual appeal plays a key role.

[fra]

CC-791 avec finition PVD noire

Le système CC-791 est disponible avec le Black Finish PVD, un traitement haute résistance garantissant une couleur noire profonde, homogène et durable. Cette finition offre une esthétique élégante, idéale pour les projets contemporains où l'apparence visuelle est un élément clé.



Slot — Sistema de posicionamiento mediante ranurado con giro de 360 grados
Slotted positioning system with 360 degree rotation.
Système de positionnement par rainurage avec rotation de 360 degrés.

Level — Sistema de alineación y nivelación de vidrios
Glass alignment and levelling system.
Système d'alignement et de nivellement de vitrages.

Rango de vidrio (mm): 17,52/20,38-20,76/21,52.
Glass thickness (mm): 17,52/20,38-20,76/21,52.
Epaisseur de verre (mm): 17,52/20,38-20,76/21,52.

74



GlassFit CC-772

[esp]

Líneas rectas con nivelación.

Los adaptadores laterales GlassFit CC-772 se caracterizan por sus líneas rectas y elegantes, en consonancia con la arquitectura actual. Las posibilidades que ofrecen permite integrarlos en las tendencias arquitectónicas contemporáneas siendo la elección ideal para proyectos dónde se busca un diseño exclusivo. Gracias a los dispositivos Slot 360 y Level 2D se consigue una nivelación perfecta de los vidrios.

[eng]

Straight lines with levelling.

The GlassFit CC-772 side adapters are characterized by their straight and elegant lines, in keeping with today's architecture. The possibilities they offer allow them to be integrated into contemporary architectural trends, being the ideal choice for projects where an exclusive design is sought. Thanks to the Slot 360 and Level 2D devices, a perfect levelling of the glass is achieved.

[fra]

Lignes droites avec nivellement.

Les adaptateurs latéraux GlassFit CC-772 se caractérisent par leurs lignes droites et élégantes, en accord avec l'architecture actuelle. Les possibilités qu'ils offrent permettent de les intégrer dans les tendances architecturales contemporaines et sont devenus le choix idéal pour les projets où un design exclusif est recherché. Grâce aux dispositifs Slot 360 et Level 2D, on obtient un nivellement parfait du verre.

Características | Characteristics | Traits

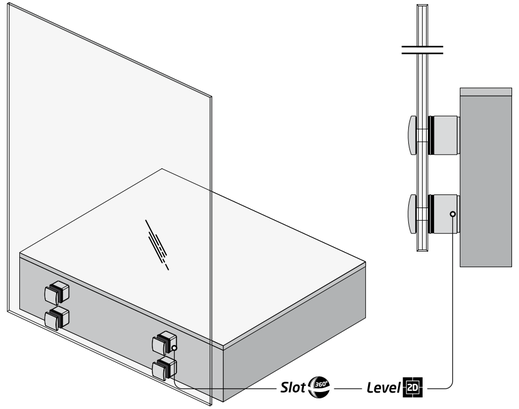

Normativa/Usos | Regulation/Uses | Norme/Usages

CTE

74

Privado / Private / Privé

Opciones de pasamanos | Handrail options | Possibilités de main-courante



RP-1410



SV-1260



ST-315

83

Espesores de vidrios compatibles con pasamanos.
Glass thicknesses compatible with handrails.
Épaisseurs de vitrages compatibles avec mains courantes.

Opciones de montaje | Assembly options | Possibilités de montage

Side Standard

CC-772

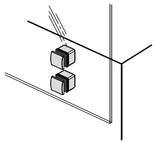

Slot 360 Sistema de posicionamiento mediante ranurado con giro de 360 grados
Slotted positioning system with 360 degree rotation.
Système de positionnement par rainurage avec rotation de 360 degrés.

Level 2D Sistema de alineación y nivelación de vidrios
Glass alignment and levelling system.
Système d'alignement et de nivellement de vitrages.

Material: Acero inoxidable AISI-316
Material: Stainless steel AISI-316
Matériel: Acier inoxydable AISI-316

Acabado: Brillo / Satinado
Finished: Polished / Satin.
Finition: Poli miroir / Brossé.

Rango de vidrio (mm): 8-21.52.
Glass thickness (mm): 8-21.52.
Epaisseur de verre (mm): 8-21.52.

74



GlassFit CC-775

[esp]

Optimiza tiempos de instalación con un diseño exclusivo y la máxima seguridad.

El sistema de botón GlassFit CC-775 para barandillas de vidrio con adaptador lateral incorpora los novedosos dispositivos Level 2D, que permite nivelar los paneles de vidrio de forma rápida y sencilla, incluso con el vidrio instalado, y el Slot 360 que permite alinear las bases entre sí con ajustes de 360º sobre su eje central. El botón CC-775 está disponible en los acabados brillo, satinado y black finish para la calidad AISI 316.

[eng]

Optimize installation times with an exclusive design and maximum safety.

The GlassFit CC-775 button system for glass railings with side adapter incorporates the innovative Level 2D devices, which allows to level the glass panels quickly and easily, even with the glass installed, and the Slot 360 that allows to align the bases to each other with 360º adjustments on their central axis. The CC-775 button is available in gloss, satin and black finish for the AISI 316 quality.

[fra]

Optimise les temps d'installation grâce à un design exclusif et à une sécurité maximale.

Le système de bouton GlassFit CC-775 pour les gardecorps en verre avec adaptateur latéral intègre le dispositif innovant Level 2D qui permet de niveler rapidement et commodément les panneaux en verre, même avec le verre installé et est doté aussi du Slot 360 permettant d'aligner les bases entre elles. Le bouton CC-775 est disponible en finition brillante, satinée et noire pour la qualité AISI 316.

Características | Characteristics | Traits

Material / Material / Matériel	ø	Acabado / Finished / Finition		
AISI-316	30	BA	SATIN	
	50	BA	SATIN	SATIN BLACK FINISH
	60	BA	SATIN	

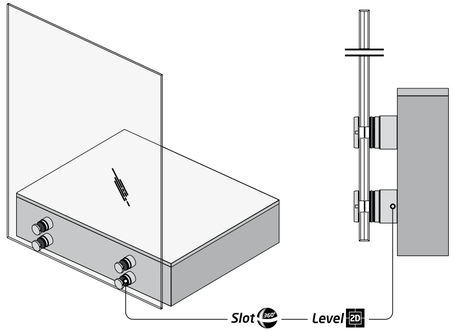

Normativa/Usos | Regulation/Uses | Norme/Usages

CTE

74

Privado / Private / Privé

Público / Public / Public

Opciones de pasamanos | Handrail options | Possibilités de main-courante



RP-1400 | SV-1260 | ST-314

83 Espesores de vidrios compatibles con pasamanos.
Glass thicknesses compatible with handrails.
Épaisseurs de vitrages compatibles avec mains courantes.

black finish

[esp]

CC-775 en acabado PVD negro

Black Finish es un acabado PVD negro que se aplica al producto de acero inoxidable mediante una técnica de deposición de vapor. Este tratamiento proporciona una gran resistencia a factores como la exposición a los rayos UV, la corrosión, los detergentes y disolventes, o la contaminación.

[eng]

CC-775 new PVD finish in black

Black finish, is a PVD finish that is applied to the stainless-steel product using a vapor deposition technique, which provides a coating with great resistance to factors such as exposure to UV rays, corrosion, detergents and solvents, or pollution

[fra]

CC-775, nouvelle finition PVD noire

Black finish est une nouvelle finition PVD appliquée au produit en acier inoxydable à l'aide d'une technique de dépôt de vapeur, ce qui lui confère un revêtement avec grande résistance aux facteurs tels que l'exposition aux rayons UV, la corrosion, les détergents et les solvants, ou la pollution.



Slot 360 — Sistema de posicionamiento mediante ranurado con giro de 360 grados
Slotted positioning system with 360 degree rotation.
Système de positionnement par rainurage avec rotation de 360 degrés.

Level 2D — Sistema de alineación y nivelación de vidrios
Glass alignment and levelling system.
Système d'alignement et de nivellement de vitrages.

Rango de vidrio (mm): 8-25,52
Glass thickness (mm): 8-25,52
Epaisseur de verre (mm): 8-25,52

74



GlassFit SV-1401
Top

[esp]

Los detalles que hacen de la precisión nuestra mayor virtud.

El sistema GlassFit SV-1401 Top, gracias al dispositivo de nivelación del vidrio Level-In, ofrece la posibilidad de realizar una rápida y cómoda instalación desde el interior de la obra. De este modo permite minimizar errores de instalación en obra y agiliza los plazos de ejecución.

[eng]

The details that make precision our greatest virtue.

Thanks to the Level-In glass levelling device, the GlassFit SV-1401 Top system offers the possibility of quick and convenient installation from inside the construction site. In this way, it allows to minimise installation errors on site and speeds up execution times.

[fra]

Les détails qui font de la précision notre plus grande force.

Le système GlassFit SV-1401 Top , grâce au dispositif de nivellement du verre Level-In, permet de réaliser une installation rapide et pratique depuis l'intérieur du chantier. Cela permet de minimiser les erreurs d'installation sur chantier et d'accélérer les délais de construction.

Características | Characteristics | Traits

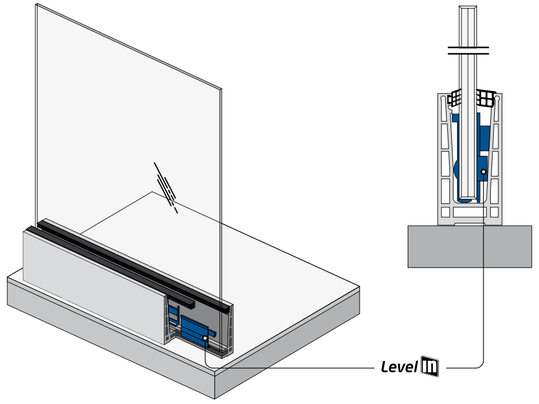

Normativa/Usos | Regulation/Uses | Norme/Usages

CTE · Avis Technique · BS · NS · UNI

74

Privado / Private / Privé
Público / Public / Public

Opciones de pasamanos | Handrail options | Possibilités de main-courante


RP-1400


RP-1410


SV-1255


SV-1260


ST-314


ST-315

83 Espesores de vidrios compatibles con pasamanos.
Glass thicknesses compatible with handrails.
Épaisseurs de vitrages compatibles avec mains courantes.

Opciones de montaje | Assembly options | Possibilités de montage

Top Standard

SV-1401 Top

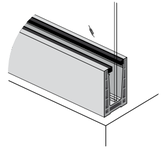

Level

Sistema de nivelación interior del vidrio
Internal glass levelling system.
Système de nivellement interne du vitrage.

Material: Aluminio / AL-6063 T6
Material: Aluminium / AL-6063 T6
Matériel: Aluminium / AL-6063 T6

Acabado: Anodizado satinado / Colores RAL (consultar).
Finished: Anodized Satin / RAL colours (consult).
Finition: Satin anodisé / Couleurs RAL (consulter).

Rango de vidrio (mm): 16,76/17,52/20,38/20,76/21,52
Glass thickness (mm): 16,76/17,52/20,38/20,76/21,52
Epaisseur de verre (mm): 16,76/17,52/20,38/20,76/21,52

74



GlassFit SV-1402
Side

[esp]

La visión de hacer un sistema de barandilla invisible para los demás.

El sistema GlassFit SV-1402 Side se integra en cualquier proyecto arquitectónico cediendo el protagonismo al entorno gracias a la transparencia del vidrio y cumpliendo siempre con las correspondientes exigencias técnicas legales, verificadas con ensayos físicos en laboratorio y certificadoras acreditadas.

[eng]

The vision of making a railing system invisible to others.

The GlassFit SV-1402 Side system can be integrated into any architectural project, giving prominence to the environment thanks to the transparency of the glass and always complying with the corresponding legal technical requirements, verified with physical tests in the laboratory and accredited certifiers.

[fra]

La vision de rendre un système de garde-corps invisible aux autres.

Le système GlassFit SV-1402 Side s'intègre à tout type de projet architectural, en mettant en valeur les alentours grâce à la transparence du verre et toujours dans le respect des exigences techniques légales correspondantes, vérifiées par des tests physiques en laboratoire et des agences de certification accréditées.

Características | Characteristics | Traits

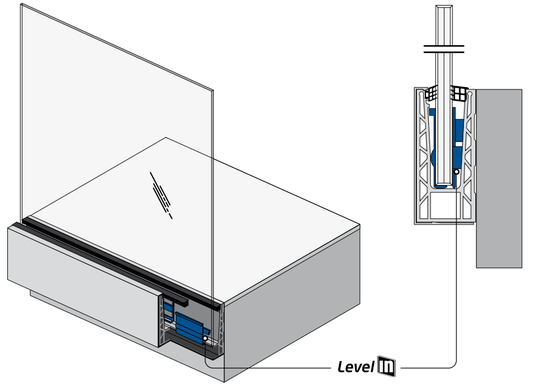

Normativa/Usos | Regulation/Uses | Norme/Usages



74

Privado / Private / Privé

Público / Public / Public

Opciones de pasamanos | Handrail options | Possibilités de main-courante



RP-1400 | RP-1410 | SV-1255 | SV-1260 | ST-314



ST-315

83 Espesores de vidrios compatibles con pasamanos.
Glass thicknesses compatible with handrails.
Épaisseurs de vitrages compatibles avec mains courantes.

Opciones de montaje | Assembly options | Possibilités de montage

Side Standard

SV-1402 Side Cladding PM-55	SV-1402 Side TF-580

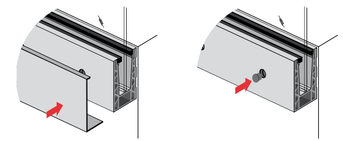

Level Sistema de nivelación interior del vidrio
Internal glass levelling system.
Système de nivellement interne du vitrage.

Material: Aluminio / AL-6063 T6
Material: Aluminium / AL-6063 T6
Matériel: Aluminium / AL-6063 T6

Acabado: Anodizado satinado / Colores RAL (consultar).
Finished: Anodized Satin / RAL colours (consult).
Finition: Satin anodisé / Couleurs RAL (consulter).

Rango de vidrio (mm): 16,76/17,52/20,38/20,76/21.52
Glass thickness (mm): 16,76/17,52/20,38/20,76/21.52
Epaisseur de verre (mm): 16,76/17,52/20,38/20,76/21.52

74



GlassFit SV-1403
Top

[esp]

Eficiencia en todas sus posibilidades de instalación.

El sistema GlassFit SV-1403 Top está diseñado conforme a normativas internacionales para usos en espacios públicos y privados y ofrece la posibilidad de montar el perfil enrasado con el borde del forjado o en voladizo optimizando el espacio interior.

Este sistema facilita la impermeabilización y permite la instalación de recrecidos o suelos técnicos de 85 a 130 mm de altura.

[eng]

Efficiency in all its installation possibilities.

The GlassFit SV-1403 Top system is designed in accordance with international regulations for use in public and private spaces and offers the possibility of mounting the profile flush with the edge of the slab or cantilevered, optimizing the interior space.

This system facilitates waterproofing and allows the installation of screeds or raised floors from 85 to 130 mm in height.

[fra]

Efficience dans toutes ses possibilités d'installation.

Le système GlassFit SV-1403 Top est conçu conformément aux normes internationales pour une utilisation en espaces publics et privés et il permet le montage du profilé affleurant la bordure du plancher ou en porte-à-faux, ce qui optimise l'espace intérieur.

Ce système facilite l'imperméabilisation et permet l'installation de surélévations ou de sols techniques de 85 à 130 mm de hauteur.

Características | Characteristics | Traits

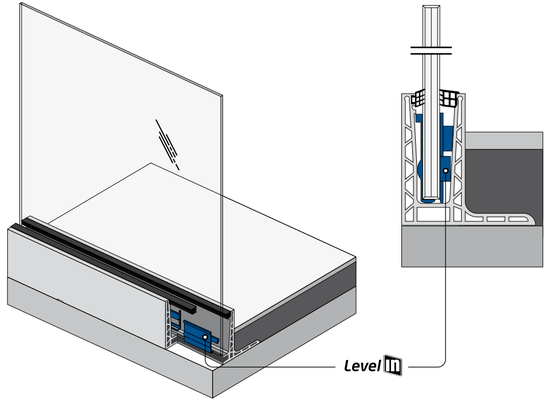

Normativa/Usos | Regulation/Uses | Norme/Usages

CTE · Avis Techniques · BS EN 15981:2011 · UNI 10818:2021

74

Privado / Private / Privé

Público / Public / Public

Opciones de pasamanos | Handrail options | Possibilités de main-courante


RP-1400


RP-1410


SV-1255


SV-1260


ST-314


ST-315

83 Espesores de vidrios compatibles con pasamanos.
Glass thicknesses compatible with handrails.
Épaisseurs de vitrages compatibles avec mains courantes.

Opciones de montaje | Assembly options | Possibilités de montage

Top Standard

SV-1403 Top

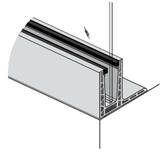

Level Sistema de nivelación interior del vidrio
Internal glass levelling system.
Système de nivellement interne du vitrage.

Material: Aluminio / AL-6063 T6
Material: Aluminium / AL-6063 T6
Matériel: Aluminium / AL-6063 T6

Acabado: Anodizado satinado / Colores RAL (consultar).
Finished: Anodized Satin / RAL colours (consult).
Finition: Satin anodisé / Couleurs RAL (consulter).

Rango de vidrio (mm): 16,76/17,52/20,38/20,76/21,52
Glass thickness (mm): 16,76/17,52/20,38/20,76/21,52
Epaisseur de verre (mm): 16,76/17,52/20,38/20,76/21,52

74



GlassFit SV-1404
Side

[esp]

Las mejores vistas gracias a los sistemas de barandillas de vidrio.

El sistema GlassFit SV-1404 Side con un diseño estructural del perfil de aluminio de altura superior, admite la posibilidad de mayores espesores de recrecido. Su diseño en "Y" unido a los diferentes revestimientos y tapas hacen de éste un sistema robusto y de diseño actual.

[eng]

The best views thanks to glass railing systems.

The GlassFit SV-1404 Side system with a structural design of the higher height aluminium profile, allows the possibility of greater thickness of screed. Its "Y" design together with the different finishes and covers make it a robust system with a modern design.

[fra]

Les meilleures vues grâce aux systèmes de garde-corps en verre.

Le système GlassFit SV-1404 Side, doté d'une conception structurelle de profilé en aluminium de hauteur supérieure admet de possibles épaisseurs de surélévations. Sa conception en « Y » ainsi que les différents enjoliveurs et revêtements en font un système robuste au design actuel.

Características | Characteristics | Traits

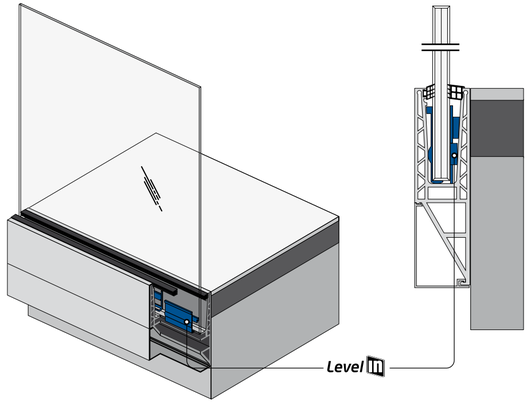

Normativa/Usos | Regulation/Uses | Norme/Usages

CTE · Avis Techniques · BS 8118:2013 · UNI 10730-1

74

Privado / Private / Privé

Público / Public / Public

Opciones de pasamanos | Handrail options | Possibilités de main-courante


RP-1400


RP-1410


SV-1255


SV-1260


ST-314


ST-315

83 Espesores de vidrios compatibles con pasamanos.
Glass thicknesses compatible with handrails.
Épaisseurs de vitrages compatibles avec mains courantes.

Opciones de montaje | Assembly options | Possibilités de montage

Side Standard

SV-1404 Side
Cladding PM-57

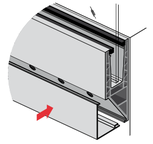

Level — Sistema de nivelación interior del vidrio
Internal glass levelling system.
Système de nivellement interne du vitrage.

Material: Aluminio / AL-6063 T6
Material: Aluminium / AL-6063 T6
Matériel: Aluminium / AL-6063 T6

Acabado: Anodizado satinado / Colores RAL (consultar).
Finished: Anodized Satin / RAL colours (consult).
Finition: Satin anodisé / Couleurs RAL (consulter).

Rango de vidrio (mm): 16,76/17,52/20,38/20,76/21.52
Glass thickness (mm): 16,76/17,52/20,38/20,76/21.52
Epaisseur de verre (mm): 16,76/17,52/20,38/20,76/21.52

74



GlassFit SV-1501
Top

[esp]

El sistema de barandillas optimizado para soportar cargas ligeras.

El sistema de barandillas GlassFit SV-1501 Top es adecuado para la instalación de barandillas sometidas a cargas ligeras y por sus dimensiones y diseño se convierte en la opción ideal para colocar sobre murete.

[eng]

The railing system optimized to support light loads.

The GlassFit SV-1501 Top railing system is suitable for the installation of balustrades which are subjected to light loads. Due to its dimensions and design, it is the ideal option for placing on low walls.

[fra]

Le système de garde-corps optimisé pour supporter des charges légères.

Le nouveau système de garde-corps GlassFit SV-1501 convient pour l'installation de garde-corps soumis à des charges légères ; ses dimensions et sa conception en font le choix idéal pour un montage sur un muret.

Características | Characteristics | Traits

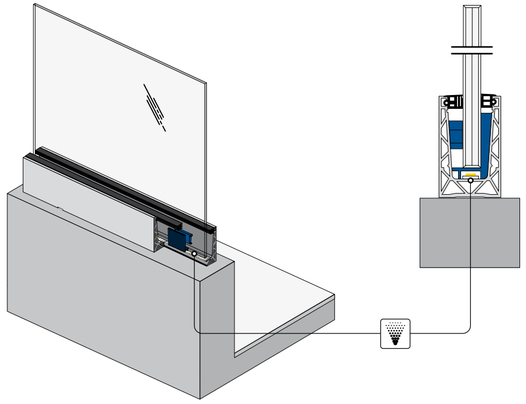

Normativa/Usos | Regulation/Uses | Norme/Usages

Normativa válida para una altura máxima de 700mm
Regulations valid for a maximum height of 700 mm
Norme valables pour une hauteur maximale de 700 mm

74

Privado / Private / Privé

Opciones de pasamanos | Handrail options | Possibilités de main-courante



RP-1400 | RP-1410 | SV-1255 | SV-1260

Espesores de vidrios compatibles con pasamanos.
Glass thicknesses compatible with handrails.
Épaisseurs de vitrages compatibles avec mains courantes.

83

Opciones de montaje | Assembly options | Possibilités de montage

Top Standard

SV-1501 Top

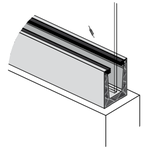

Compatibilidad con iluminación LED
Compatibility with LED lighting.
Compatibilité avec éclairage LED.

Material: Aluminio / AL-6063 T6
Material: Aluminium / AL-6063 T6
Matériel: Aluminium / AL-6063 T6

Acabado: Anodizado satinado / Colores RAL (consultar).
Finished: Anodized Satin / RAL colours (consult).
Finition: Satin anodisé / Couleurs RAL (consulter).

Rango de vidrio (mm): 12.38-12.76/16.38-16.76
Glass thickness (mm): 12.38-12.76/16.38-16.76
Epaisseur de verre (mm): 12.38-12.76/16.38-16.76

74



GlassFit SV-1701
Top

[esp]

El sistema de barandillas de vidrio en pro de la excelencia.

En el sistema GlassFit SV-1701 Top se reducen considerablemente las dimensiones y el peso del perfil. Esto, unido a la posibilidad de utilizar un anclaje autorroscante, se traduce en una mayor facilidad de instalación con un precio más competitivo. Asimismo cuenta con una amplia gama de accesorios que lo convierten en un sistema muy versátil que se adapta a cualquier proyecto.

[eng]

The glass railing system for excellence.

In the GlassFit SV-1701 Top system, the dimensions and weight of the profile are considerably reduced. This together with the possibility of using a self-tapping anchor translates into greater ease of installation at a more competitive price. It also has a wide range of accessories that make it a very versatile system that adapts to any project.

[fra]

Le système de garde-corps en verre à la recherche de l'excellence.

Dans le système GlassFit SV-1701 Top, les dimensions et le poids du profilé sont considérablement réduits, ce qui, associé à l'utilisation possible d'un ancrage autotaraudeur, se traduit par une plus grande facilité d'installation à un prix plus compétitif. Il dispose également d'une vaste gamme d'accessoires le rendant très polyvalent, un système qui s'adapte à n'importe quel projet.

Características | Characteristics | Traits

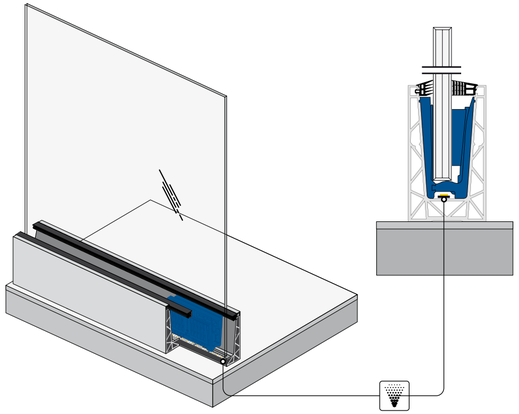

Normativa/Usos | Regulation/Uses | Norme/Usages

CTE

SS-EN

74

Privado / Private / Privé

Público / Public / Public

Opciones de pasamanos | Handrail options | Possibilités de main-courante



RP-1400



RP-1410



SV-1255



SV-1260



ST-314



ST-315

83

Espesores de vidrios compatibles con pasamanos.
Glass thicknesses compatible with handrails.
Épaisseurs de vitrages compatibles avec mains courantes.

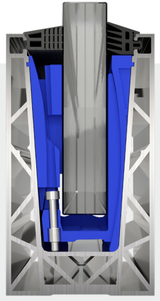

Level IN+

NEW

[esp]

Sistema de nivalación LEVEL-IN+

Nuestro nuevo sistema de nivelación LEVEL-IN+ permite **la nivelación y fijación** del vidrio desde el interior de la instalación, de forma **sencilla, rápida y segura**, la barandilla queda totalmente nivelada y fijada.

[eng]

LEVEL-IN+ Leveling System

Our new LEVEL-IN+ leveling system allows for **leveling and fixing** glass from the inside of the installation in a **simple, quick, and safe manner**. The railing is completely leveled and secured.

[fra]

Système de nivellement LEVEL-IN+

Notre nouveau système de nivellement LEVEL-IN+ permet de **niveler et de fixer** le verre de l'intérieur de l'installation de manière **simple, rapide et sûre**. Le garde-corps est totalement nivelé et fixé.

Compatibilidad con iluminación LED
Compatibility with LED lighting.
Compatibilité avec éclairage LED.

Material: Aluminio / AL-6063 T6
Material: Aluminium / AL-6063 T6
Matériel: Aluminium / AL-6063 T6

Acabado: Anodizado satinado / Colores RAL (consultar).
Finished: Anodized Satin / RAL colours (consult).
Finition: Satin anodisé / Couleurs RAL (consulter).

Rango de vidrio (mm): 12.38-12.76/16.38-16.76/17.52/20.38-20.76/21.52
Glass thickness (mm): 12.38-12.76/16.38-16.76/17.52/20.38-20.76/21.52
Epaisseur de verre (mm): 12.38-12.76/16.38-16.76/17.52/20.38-20.76/21.52

74



GlassFit SV-1602
Side

[esp]

El perfeccionamiento del sistema de barandillas para uso privado.

El sistema GlassFit SV-1602 Side ha sido optimizado para soportar cargas de uso privado, obteniendo así un perfil de menor peso y dimensiones y más minimalista.

Este sistema se caracteriza por su versatilidad en la instalación, permitiendo el montaje estándar y el montaje invertido. Además es compatible con el remate TC-01 para acabados en fachada ventilada.

[eng]

Perfecting the railing system for private use.

The GlassFit SV-1602 Side system has been optimised to withstand loads for private use, obtaining a profile with less weight and dimensions and more minimalist.

This system is characterised by its versatility in installation, allowing standard mounting and inverted mounting. It is also compatible with the TC-01 top cover for ventilated facade finishes.

[fra]

La perfection du système de main courante pour un usage privé.

Le système GlassFit SV-1602 Side a été optimisé pour supporter des charges à usage privé, ce qui permet d'obtenir un profilé au poids et aux dimensions inférieurs et plus minimaliste.

Ce système se caractérise par sa polyvalence dans l'installation, permettant un montage standard et un montage inversé. Il est également compatible avec le système TC-01 pour les finitions des façades ventilées.

Características | Characteristics | Traits

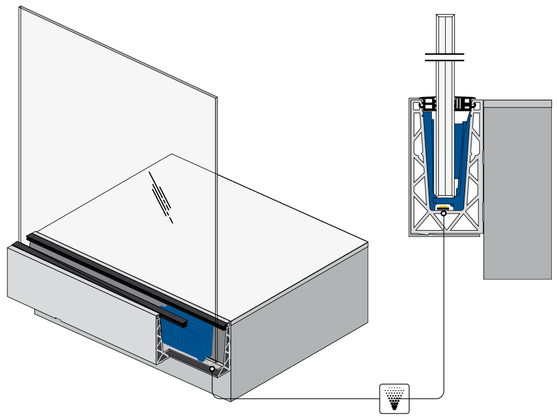

Normativa/Usos | Regulation/Uses | Norme/Usages

CTE · SS-EN

74

Privado / Private / Privé

Opciones de pasamanos | Handrail options | Possibilités de main-courante



RP-1400 · RP-1410 · SV-1255 · SV-1260

83 Espesores de vidrios compatibles con pasamanos.
Glass thicknesses compatible with handrails.
Épaisseurs de vitrages compatibles avec mains courantes.

Opciones de montaje | Assembly options | Possibilités de montage

Side Standard

SV-1602 Side Cladding CL-1602-1 · SV-1602 Side TF-580 · SV-1602 Side Profile Trim TC-01

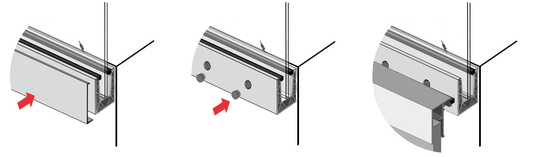

Side Inverse

SV-1602 Side Inverse Cladding CL-1602-1 · SV-1602 Side Inverse TF-580

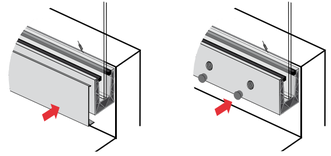

Level

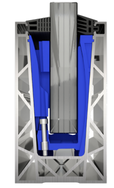

Compatibilidad con iluminación LED
Compatibility with LED lighting.
Compatibilité avec éclairage LED.

Material: Aluminio / AL-6063 T6
Material: Aluminium / AL-6063 T6
Matériel: Aluminium / AL-6063 T6

Acabado: Anodizado satinado / Colores RAL (consultar).
Finished: Anodized Satin / RAL colours (consult).
Finition: Satin anodisé / Couleurs RAL (consulter).

Rango de vidrio (mm): 12,38-12,76/16,38-16,76/17,52/20,38-20,76/21,52
Glass thickness (mm): 12,38-12,76/16,38-16,76/20,38-20,76
Epaisseur de verre (mm): 12,38-12,76/16,38-16,76/20,38-20,76

74



GlassFit SV-1702
Side

[esp]

Múltiples soluciones que se integran con precisión en tu proyecto.

El sistema GlassFit SV-1702 Side admite múltiples posibilidades de instalación, adaptándose a las diversas propuestas arquitectónicas definidas en cada proyecto. La instalación puede realizarse mediante montaje estándar o montaje invertido, y ambos ofrecen acabados con embellecedor o con tapones. Además, el remate TC-01 permite una terminación adecuada en fachada ventilada o revestimiento de planchas tipo pladur. Diferentes soluciones para resultados siempre integradores.

[eng]

Multiple solutions that are precisely integrated into your project.

The GlassFit SV-1702 Side system admits multiple installation possibilities, adapting to the various architectural proposals defined in each project. Installation can be done by standard mounting or inverted mounting, and both are finished with either a bezel or plug. In addition, the TC-01 finish allows a suitable termination in ventilated facades or plasterboard-type cladding. Different solutions for inclusive results.

[fra]

De multiples solutions qui s'intègrent avec précision dans votre projet.

Le système GlassFit SV-1702 Side admet de multiples possibilités d'installation, en s'adaptant aux différentes propositions architecturales définies dans chaque projet. L'installation peut être réalisé par montage standard ou inversé, tous deux offrant des finitions avec enjoliveur ou boutons. De plus, le revêtement TC-01 apporte une finition adéquate aux façades ventilées ou aux recouvrements en plaques de type placoplâtre. Diverses solutions aux résultats toujours intégrateurs.

Características | Characteristics | Traits

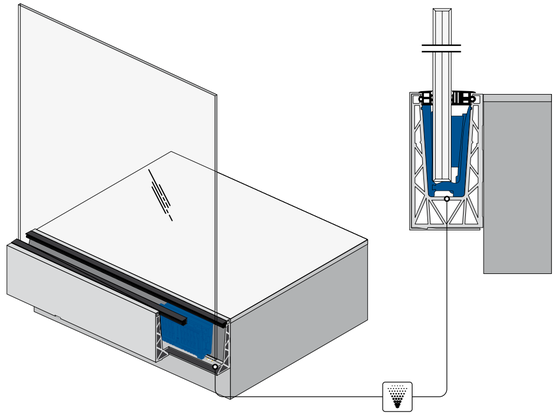

Normativa/Usos | Regulation/Uses | Norme/Usages

CTE

74

Público / Public / Public

Opciones de pasamanos | Handrail options | Possibilités de main-courante



RP-1400 | RP-1410 | SV-1260 | ST-314 | ST-315

83 Espesores de vidrios compatibles con pasamanos.
Glass thicknesses compatible with handrails.
Épaisseurs de vitrages compatibles avec mains courantes.

Opciones de montaje | Assembly options | Possibilités de montage

Side Standard

SV-1702 Side Cladding CL-1702-1

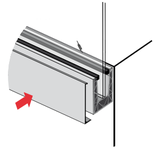

SV-1702 Side TF-580

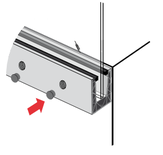

SV-1702 Side Profile Trim TC-01

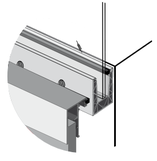

Side Inverse

SV-1702 Side Cladding Inverse CL-1702-1

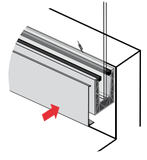

SV-1702 Side Inverse TF-580

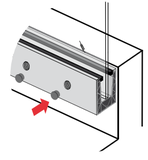

Level



Compatibilidad con iluminación LED
Compatibility with LED lighting.
Compatibilité avec éclairage LED.

Material: Aluminio / AL-6063 T6
Material: Aluminium / AL-6063 T6
Matériel: Aluminium / AL-6063 T6

Acabado: Anodizado satinado / Colores RAL (consultar).
Finished: Anodized Satin / RAL colours (consult).
Finition: Satin anodisé / Couleurs RAL (consulter).

Rango de vidrio (mm): 12,38-12,76/16,38-16,76/17,52/20,38-20,76
Glass thickness (mm): 12,38-12,76/16,38-16,76/17,52/20,38-20,76
Épaisseur de verre (mm): 12,38-12,76/16,38-16,76/17,52/20,38-20,76

74



GlassFit SV-1703
Top

[esp]

Máximo rendimiento en instalaciones en voladizo.

El sistema GlassFit SV-1703 Top ofrece la posibilidad de montar el perfil enrasado con el borde del forjado o en voladizo sobre el propio forjado favoreciendo así la opción de instalación con revestimiento para fachada ventilada con el remate TC-01.

El revestimiento CL-1703-1 permite ocultar los anclajes y simplificar la instalación de la capa impermeabilizante con recrecido.

[eng]

Maximum performance in cantilever installations.

The GlassFit SV-1703 Top system offers the possibility of mounting the profile flush with the edge of the slab or cantilevered on the slab itself, thus favoring the option of installation with cladding for ventilated facades with the TC-01 finish.

The CL-1703-1 coating allows to hide the anchors and simplify the installation of the waterproofing layer with screed.

[fra]

Performances maximales dans les installations en porte-à-faux.

Le système GlassFit SV-1703 Top permet le montage de profilé affleurant la bordure du plancher ou en porte-à-faux sur le propre plancher, ce qui favorise l'option d'installation avec un revêtement de façade ventilée avec l'habillage TC-01

Le parement CL-1703-1 permet de dissimuler les ancrages et simplifie la mise en place de la couche imperméabilisante à porte-à-faux.

Características | Characteristics | Traits

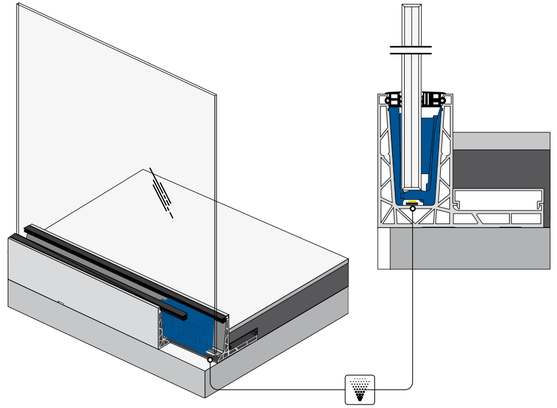

Normativa/Usos | Regulation/Uses | Norme/Usages

CTE

74

Privado / Private / Privé

Público / Public / Public

Opciones de pasamanos | Handrail options | Possibilités de main-courante



RP-1400 | RP-1410 | SV-1260 | ST-314 | ST-315

83

Espesores de vidrios compatibles con pasamanos.
Glass thicknesses compatible with handrails.
Épaisseurs de vitrages compatibles avec mains courantes.

Opciones de montaje | Assembly options | Possibilités de montage

Top Standard

SV-1703 Top Cladding CL-1703-1

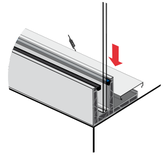

SV-1703 Top Profile Trim TC-01

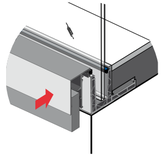

Level

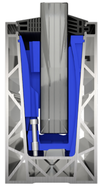

Compatibilidad con iluminación LED
Compatibility with LED lighting.
Compatibilité avec éclairage LED.

Material: Aluminio / AL-6063 T6
Material: Aluminium / AL-6063 T6
Matériel: Aluminium / AL-6063 T6

Acabado: Anodizado satinado / Colores RAL (consultar).
Finished: Anodized Satin / RAL colours (consult).
Finition: Satin anodisé / Couleurs RAL (consulter).

Rango de vidrio (mm): 12,38-12,76/16,38-16,76/17,52/20,38-20,76
Glass thickness (mm): 12,38-12,76/16,38-16,76/17,52/20,38-20,76
Épaisseur de verre (mm): 12,38-12,76/16,38-16,76/17,52/20,38-20,76

74



GlassFit SV-1704
Side

[esp]

Espacios transparentes en entornos seguros.

El sistema GlassFit SV-1704 Side crea una sensación de continuidad ilimitada debido a la combinación de paneles de vidrio y perfil de aluminio instalado en el borde exterior del forjado.

Gracias a su diseño admite la posibilidad de mayores recrecidos y la instalación del remate TC-01 para fachadas ventiladas. Se convierte así en la solución perfecta tanto para proyectos de uso privado como para zonas públicas.

[eng]

Transparent spaces in safe environments.

The GlassFit SV-1704 Side system creates a feeling of unlimited continuity due to the combination of glass panels and aluminium profile installed on the outer edge of the floor.

Thanks to its design, it allows the possibility of greater screeds and the installation of the TC-01 finish for ventilated facades. It therefore becomes the perfect solution for both private use projects and for public areas.

[fra]

Espaces transparents dans des environnements sûrs.

Le système GlassFit SV-1704 Side crée une sensation de continuité illimitée grâce à la combinaison de panneaux de verre et de profilés en aluminium montés sur le bord extérieur du plancher.

Sa conception offre la possibilité de plus grandes surélévations et l'application de la finition TC-01 pour façades ventilées. Ce qui le traduit donc la solution idéale aussi bien pour des projets à usage privé que pour des espaces publics.

Características | Characteristics | Traits

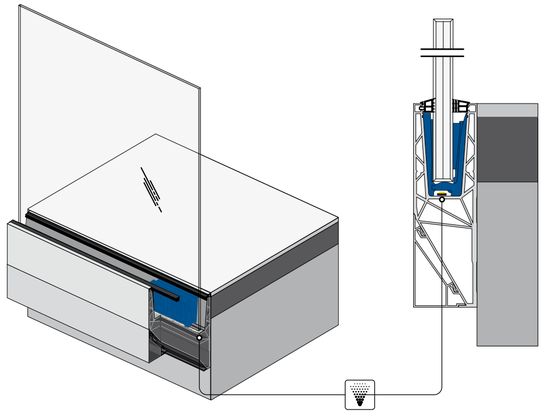

Normativa/Usos | Regulation/Uses | Norme/Usages

CTE

74

Privado / Private / Privé

Público / Public / Public

Opciones de pasamanos | Handrail options | Possibilités de main-courante



RP-1400



RP-1410



SV-1255



SV-1260



ST-314



ST-315

83

Espesores de vidrios compatibles con pasamanos.
Glass thicknesses compatible with handrails.
Épaisseurs de vitrages compatibles avec mains courantes.

Opciones de montaje | Assembly options | Possibilités de montage

Top Standard

SV-1704 Side Cladding CL-1704-2

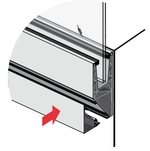

SV-1704 Side Profile Trim TC-01

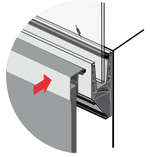

Level

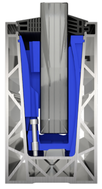

Compatibilidad con iluminación LED.
Compatibility with LED lighting.
Compatibilité avec éclairage LED.

Material: Aluminio / AL-6063 T6
Material: Aluminium / AL-6063 T6
Matériel: Aluminium / AL-6063 T6

Acabado: Anodizado satinado / Colores RAL (consultar).
Finished: Anodized Satin / RAL colours (consult).
Finition: Satin anodisé / Couleurs RAL (consulter).

Rango de vidrio (mm): 17,52/20,38-20,76/21,52
Glass thickness (mm): 17,52/20,38-20,76/21,52
Epaisseur de verre (mm): 17,52/20,38-20,76/21,52

74



GlassFit SV-1801
Top

[esp]

El nuevo GlassFit SV-1801 Top diseñado para grandes aglomeraciones y zonas sujetas a cargas de viento.

El nuevo sistema de barandillas GlassFit SV-1801 Top permite la instalación en zonas que soportan grandes aglomeraciones de gente como estadios, salas de concierto o estaciones de tren, y en zonas sujetas a fuertes cargas de viento como azoteas, balcones o miradores. Este sistema ha sido diseñado conforme a normativas internacionales para usos en espacios públicos y aglomeraciones.

[eng]

The new GlassFit SV-1801 Top designed for large crowds and areas subject to wind loads.

The new GlassFit SV-1801 Top railing system allows installation in areas that support large crowds of people such as stadiums, concert halls or train stations, and in areas subject to strong wind loads such as roofs, balconies or gazebos. This system has been designed in accordance with international regulations for use in public spaces and agglomerations.

[fra]

Le nouveau GlassFit SV-1801 Top conçu pour les grandes agglomérations et les zones soumises à des poussées de vent.

Le nouveau système de garde-corps GlassFit SV-1801 permet son installation dans des zones à forte fréquentation telles que stades, salles de concert ou gares et dans des zones soumises à de fortes poussées de vent comme les toits, les balcons ou les belvédères. Ce système a été conçu conformément aux normes internationales pour une utilisation en espaces publics et agglomérations.

Características | Characteristics | Traits

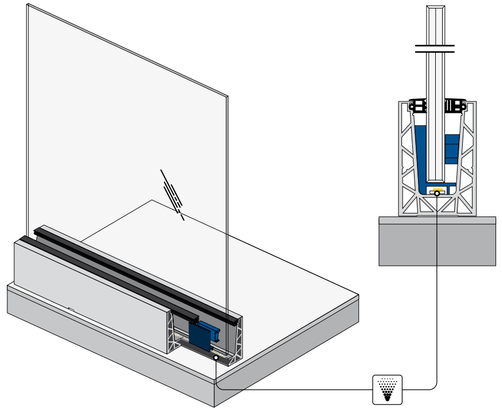

Normativa/Usos | Regulation/Uses | Norme/Usages

CTE

74

Aglomeraciones / Overcrowding / Agglomérations

Opciones de montaje | Assembly options | Possibilités de montage

Top Standard

SV-1801 Top

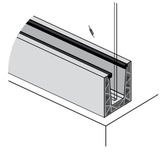

Compatibilidad con iluminación LED
Compatibility with LED lighting.
Compatibilité avec éclairage LED.

Material: Aluminio / AL-6063 T6
Material: Aluminium / AL-6063 T6
Matériel: Aluminium / AL-6063 T6

Acabado: Anodizado satinado / Colores RAL (consultar).
Finished: Anodized Satin / RAL colours (consult).
Finition: Satin anodisé / Couleurs RAL (consulter).

Rango de vidrio (mm): 21.52/25.52/30.38-30.76
Glass thickness (mm): 21.52/25.52/30.38-30.76
Epaisseur de verre (mm): 21.52/25.52/30.38-30.76

74



GlassFit SV-1801 RX
Top

[esp]

Mayor calidad para estándares más estrictos.

El sistema para barandillas de vidrio **SV-1801-RX TOP,** está basado en un perfil de montaje superior diseñado para zonas de aglomeraciones como salas de conciertos, estadios, o estaciones de transportes. El producto ha sido desarrollado para soportar fuertes ráfagas de viento, como puede suceder en azoteas de hoteles o terrazas a gran altura. Además de su sistema de drenaje exterior, kit de acristalamiento, tapas y accesorios, este sistema permite incluir tecnología de iluminación LED, ampliando las posibilidades de diseño.

[eng]

More quality for higher standards.

The **SV-1801-RX TOP** glass railing system is based on a top mounting profile designed for high trafic areas such as concert halls, stadiums, or transport stations. The product has been developed to withstand strong gusts of wind on hotel rooftops or terraces. In addition to its exterior drainage system, glazing kit, covers and accessories, this system is compatible with LED lighting technology, expanding the possibilities of design.

[fra]

Une qualité supérieure pour des normes plus strictes.

Le système pour garde-corps en verre **SV-1801-RX TOP** est basé sur un profilé de montage supérieur conçu pour les zones qui accueillent de grandes agglomérations de personnes, comme les salles de concert, les stades ou les gares. Le produit a également été développé pour résister à de fortes rafales de vent, et convient tout particulièrement aux terrasses situées sur les toits d'hôtels ou en hauteur. Outre son système de drainage externe, son kit de vitrage, ses caches et ses accessoires, ce système permet d'inclure la technologie d'éclairage LED, ce qui élargit les possibilités de design.

Características | Characteristics | Traits

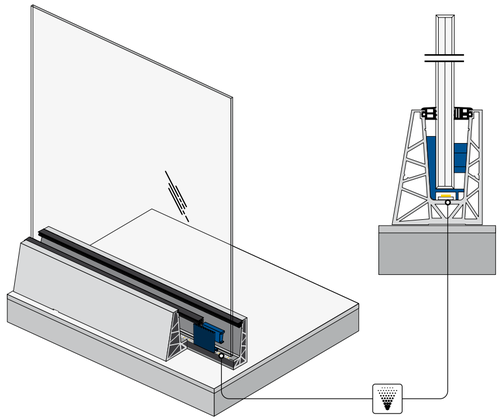

Normativa/Usos | Regulation/Uses | Norme/Usages

74

Aglomeraciones / Overcrowding / Agglomérations

Opciones de montaje | Assembly options | Possibilités de montage

Top Standard

SV-1801 RX Top

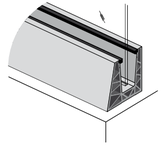

Compatibilidad con iluminación LED
Compatibility with LED lighting.
Compatibilité avec éclairage LED.

Material: Aluminio / AL-6063 T6
Material: Aluminium / AL-6063 T6
Matériel: Aluminium / AL-6063 T6

Acabado: Anodizado satinado / Colores RAL (consultar).
Finished: Anodized Satin / RAL colours (consult).
Finition: Satin anodisé / Couleurs RAL (consulter).

Rango de vidrio (mm): 25,52/30,38-30,76
Glass thickness (mm): 25,52/30,38-30,76
Epaisseur de verre (mm): 25,52/30,38-30,76

74



GlassFit SV-1802
Side

[esp]

La fusión entre la transparencia y la máxima seguridad.

El sistema GlassFit SV-1802 Side, pensado para cumplir con las normativas en espacios públicos que soportan aglomeraciones de gente o fuertes cargas de viento, permite una visión total del exterior gracias a su instalación lateral y admite vidrios de mayor espesor más resistentes.

[eng]

The fusion between transparency and maximum safety.

The GlassFit SV-1802 Side system, designed to comply with regulations in public spaces that support crowds of people or strong wind loads, allows a total view of the exterior thanks to its lateral installation and it has thicker more resistant glass.

[fra]

La fusion entre transparence et sécurité maximale.

Le système GlassFit SV-1802 Side répond aux normes demandées dans les espaces publiques accueillant de la foule ou supportant de forte charge de vent tout en permettant une vision totale de l'extérieur grâce à son installation latérale. Le système admet des verres de plus grande épaisseur, si besoin, apportant une plus grande résistance.

Características | Characteristics | Traits

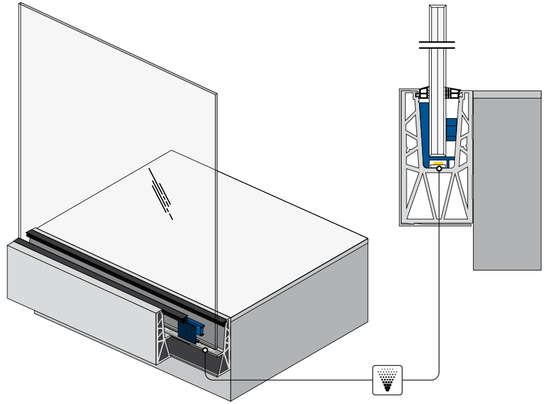

Normativa/Usos | Regulation/Uses | Norme/Usages

74

Aglomeraciones / Overcrowding / Agglomérations

Opciones de montaje | Assembly options | Possibilités de montage

Side Standard

SV-1802 Side Cladding CL-1802-1

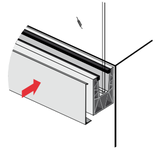

SV-1802 Side TF-580

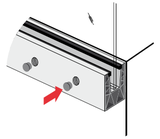

Side Inverse

SV-1802 Side Inverse TF-580

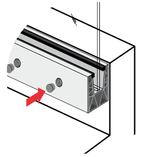

Compatibilidad con iluminación LED.
Compatibility with LED lighting.
Compatibilité avec éclairage LED.

Material: Aluminio / AL-6063 T6
Material: Aluminium / AL-6063 T6
Matériel: Aluminium / AL-6063 T6

Acabado: Anodizado satinado / Colores RAL (consultar).
Finished: Anodized Satin / RAL colours (consult).
Finition: Satin anodisé / Couleurs RAL (consulter).

Rango de vidrio (mm): 25,52/30,38-30,76
Glass thickness (mm): 25,52/30,38-30,76
Epaisseur de verre (mm): 25,52/30,38-30,76

74



GlassFit SV-1803
Top

[esp]

Diseñado bajo los estándares más estrictos para zonas de aglomeraciones

Nuestro sistema de barandillas de vidrio GlassFit SV-1803 se alza como la elección definitiva para zonas con grandes aglomeraciones de gente, como estadios, salas de concierto o estaciones de tren, o sujetas a importantes cargas de viento, como en el caso de azoteas, balcones o miradores. Su diseño, cuidadosamente concebido, permite realzar el proyecto en el que se instala, otorgándole un protagonismo destacado y resaltando su estética de forma elegante y discreta.

[eng]

Designed to the Highest Standards for Crowded Areas

Our new GlassFit SV-1803 glass railing system, the ultimate choice for crowded areas, such as stadiums, concert halls, or train stations, or areas exposed to substantial wind loads, like rooftops, balconies, or observation decks. Its carefully conceived design enhances the project in which it is installed, giving it a prominent presence and accentuating its elegance and discreet appeal.

[fra]

Conçu selon les normes les plus strictes pour les lieux de grande affluence.

Notre système de garde-corps en verre GlassFit SV-1803, qui est le choix par excellence pour les lieux de grande affluence, tels que les stades, les salles de concert ou les gares, ainsi que pour les zones soumises à d'importantes charges de vent, telles que les toits-terrasses, les balcons ou les belvédères. Sa conception soigneusement pensée rehausse le projet dans lequel il est installé, lui conférant une présence marquante et mettant en valeur son élégance et son attrait discret.

Características | Characteristics | Traits

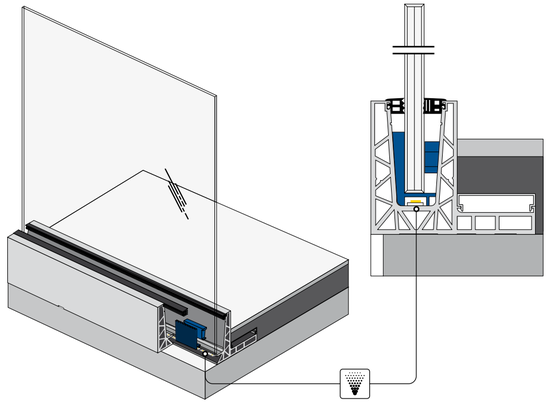

Normativa/Usos | Regulation/Uses | Norme/Usages

CTE

74

Aglomeraciones / Overcrowding / Agglomérations

Opciones de montaje | Assembly options | Possibilités de montage

Top Standard

SV-1803 Top
Cladding CL-1703-1

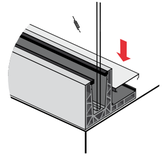

Compatibilidad con iluminación LED.
Compatibility with LED lighting.
Compatibilité avec éclairage LED.

Material: Aluminio / AL-6063 T6
Material: Aluminium / AL-6063 T6
Matériel: Aluminium / AL-6063 T6

Acabado: Anodizado satinado / Colores RAL (consultar).
Finished: Anodized Satin / RAL colours (consult).
Finition: Satin anodisé / Couleurs RAL (consulter).

Rango de vidrio (mm): 25,52/30,38-30,76
Glass thickness (mm): 25,52/30,38-30,76
Epaisseur de verre (mm): 25,52/30,38-30,76

74



R-Concept

[esp]

Posibilidades ilimitadas y máxima funcionalidad para delimitar zonas.

Con los sistemas R-Concept se abren infinitas posibilidades. Ya sea con vidrio, tubo redondo o cable, las soluciones se multiplican gracias al diseño modular y a que todos los herrajes se instalan de forma rápida y fácil.

[eng]

Unlimited possibilities and maximum functionality to delimit zones.

The R-Concept systems open up endless possibilities. Whether with glass, round tube or cable, the solutions are multiplied thanks to the modular design and the fact that all the fittings are installed quickly and easily.

[fra]

Possibilités illimitées et fonctionnalité maximale pour délimitation de zones.

Les systèmes R-Concept ouvrent des possibilités infinies. Que ce soit avec le verre, le tube rond ou le câble, les solutions sont multipliées grâce à la conception modulaire, toutes les ferrures s'installant rapidement et facilement.

R-Concept: Glass

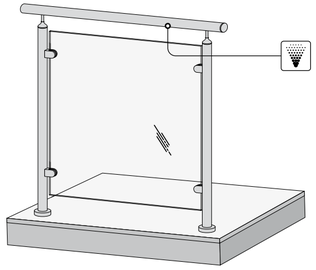

R-Concept: Tube

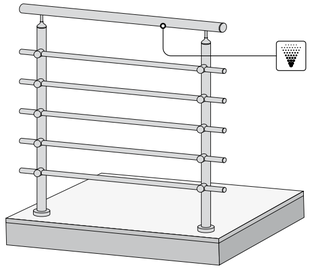

R-Concept: EasyCable

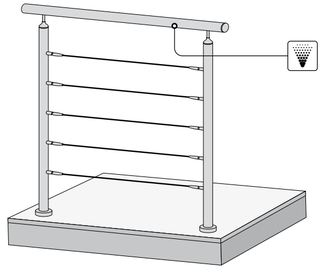

Normativa | Regulation | Norme

Uso en barreras para delimitar zonas de circulación, protección de los desniveles inferiores a 55 cm o cuando la disposición constructiva haga muy improbable la caída, según lo establecido en el SUA 1. Seguridad frente al riesgo de caídas 3.1 Protección de los desniveles.

Use in barriers to delimit traffic areas, protection of slopes below 55 cm or when the construction arrangement makes a fall very unlikely, as established in the SUA 1. Safety against the risk of falls 3.1 Protection of unevenness.

Utilisation en barrières pour délimiter des zones de circulation, protection des dénivelés inférieurs à 55 cm ou dans une disposition constructive où les chutes sont improbables, selon la SUA 1(Sécurité Accessibilité et Utilisation). Prévention des risques de chutes 3.1 Protection des dénivelés.

Opciones de montaje | Assembly options | Possibilités de montage

Anclaje / Anchor / Ancrage

AV-650 + BS-00

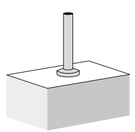

SL-1101

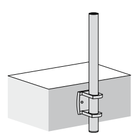

SL-1120

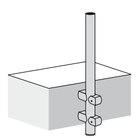

SA-451

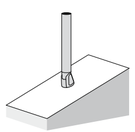

Material: Acero inoxidable AISI-316
Material: Stainless steel AISI-316
Matériel: Acier inoxydable AISI-316

Acabado: Brillo / Satinado
Finished: Polished / Satin.
Finition: Poli miroir / Brossé.

Vidrio 6/8/10/12mm. / **Tubo/Varilla:** 12/20mm / **Cable:** 4/5mm
Glass 6/8/10/12mm / **Tube/Rod:** 12/20mm / **Cable:** 4/5mm
Verre 6/8/10/12mm / **Tube :** 12/20mm / **Câble :** 4/5mm

Compatibilidad con iluminación LED
Compatibility with LED lighting.
Compatibilité avec éclairage LED.

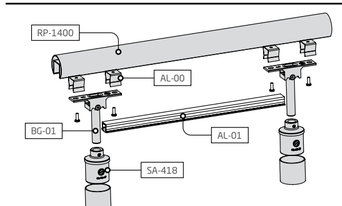



Square it

[esp]

Líneas rectas en tu barandilla

Los sistemas de barandillas Square it con tubo cuadrado, ejercen como barrera de protección para delimitar zonas de circulación. Ideados con un diseño modular, permiten combinar diferentes herrajes para conseguir diversos resultados estéticos.

[eng]

Straight lines with your railing

Square it railing systems with square tube, act as a protection barrier to delimit circulation areas. Designed with a modular design, they allow you to combine different hardware to achieve diverse aesthetic results.

[fra]

Lignes droites sur votre garde-corps.

Les systèmes de garde-corps Square it à tube carré agissent comme une barrière de protection pour délimiter les zones de circulation. Pensés selon une conception modulaire, ils permettent de combiner différentes ferrures offrant divers résultats esthétiques.

Square it: Glass

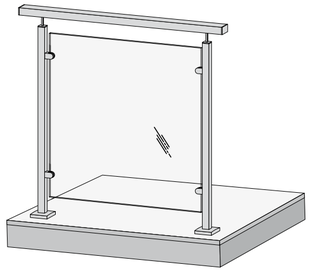

Square it: Tube

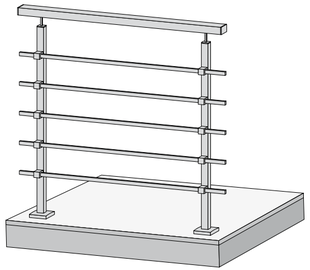

Square it: EasyCable

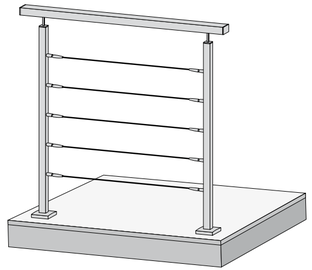

Normativa | Regulation | Norme

SUA

Uso en barreras para delimitar zonas de circulación, protección de los desniveles inferiores a 55 cm o cuando la disposición constructiva haga muy improbable la caída, según lo establecido en el SUA 1. Seguridad frente al riesgo de caídas 3.1 Protección de los desniveles.

Use in barriers to delimit traffic areas, protection of slopes below 55 cm or when the construction arrangement makes a fall very unlikely, as established in the SUA 1. Safety against the risk of falls 3.1 Protection of unevenness.

Utilisation en barrières pour délimiter des zones de circulation, protection des dénivelés inférieurs à 55 cm ou dans une disposition constructive où les chutes sont improbables, selon la SUA 1(Sécurité Accessibilité et Utilisation). Prévention des risques de chutes 3.1 Protection des dénivelés.

Opciones de montaje | Assembly options | Possibilités de montage

Anclaje / Anchor / Ancrage

AV-660 + BS-10

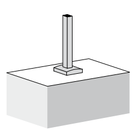

SL-1110

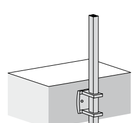

SL-1130

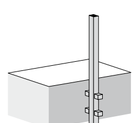

Material: Acero inoxidable AISI-316
Material: Stainless steel AISI-316
Matériel: Acier inoxydable AISI-316

Acabado: Brillo / Satinado
Finished: Polished / Satin.
Finition: Poli miroir / Brossé.

Vidrio 6/8/10/12mm. / **Tubo/Varilla:** 12/20mm / **Cable:** 4/5mm
Glass 6/8/10/12mm / **Tube/Rod:** 12/20mm / **Cable:** 4/5mm
Verre 6/8/10/12mm / **Tube :** 12/20mm / **Câble :** 4/5mm







Sekkei
ST-354

[esp]

Un diseño minimalista y equilibrado.

Sistema en forma de "L" con base circular, diseñado en exclusiva por Ryo Fukusada para Comenza. El grosor del brazo se redujo lo máximo posible para mantener la solidez mientras que los bordes se redondearon ligeramente para dar suavidad. Visto lateralmente, el radio de la esquina se determinó así buscando el equilibrio entre fuerza y apariencia. Es apto para entornos interiores o exteriores y está disponible en acero inoxidable AISI 316.

[eng]

A balanced, minimalist design.

"L"-shaped system with a circular base, designed exclusively by Ryo Fukusada for Comenza. The arm thickness was reduced as much as possible while maintaining robustness, and the edges were rounded slightly for softness. Viewed from the side, the corner radius was determined based on the search for balance between strength and appearance. It is suitable for indoor and outdoor settings and is available in AISI 316 stainless steel.

[fra]

Un design minimaliste et équilibré.

Ce système en L, sur une base circulaire, a été conçu en exclusivité pour Comenza par Ryo Fukusada. L'épaisseur du support a été réduite autant que possible sans pour autant nuire à sa robustesse, tandis que les bords ont été légèrement arrondis pour une plus grande fluidité. Vu de côté, le rayon de courbure a été déterminé dans l'objectif d'atteindre un équilibre entre force et aspect. Disponible en acier inoxydable AISI 316, ce système peut être installé en intérieur ou en extérieur.

Características | Characteristics | Traits

sekkei HANDRAIL

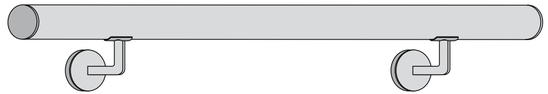

Normativa | Regulation | Norme

SUA

CTE Sección SUA 1 Seguridad frente al riesgo de caídas. Pasamanos a pared para escaleras y rampas.

CTE Section SUA 1 Safety against the risk of falls. Handrails fixed to walls for stairs and ramps.

CTE Section SUA 1 Prévention des risques de chutes. Main courante murale pour escaliers et rampes.

Opciones de pasamanos | Handrail options | Possibilités de main-courante

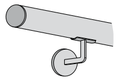

ST-354

SEKKEI HANDRAIL DESIGN by RYO FUKUSADA

Ryo Fukusada



[esp]

Ryosuke Fukusada es un diseñador de producto japonés nacido en Osaka en el año 1979 y graduado por la Universidad de Arte y Diseño de Kanazawa. Ha trabajado para Sharp Corporation como diseñador de bienes electrónicos de consumo y para Patricia Urquiola en Studio Urquiola de Milán, donde ha participado en el desarrollo de proyectos de diseño en colaboración de los más prestigiosos diseñadores y fabricantes italianos. En el año 2012 crea Fukusada Studio en Kyoto y comienza a trabajar con una gran cantidad de clientes nacionales e internacionales. En la actualidad, Fukusada ofrece una amplia variedad de diseños para mobiliario, iluminación y artículos de hogar que han sido galardonados con prestigiosos premios internacionales como el Chicago Athenaeum Good Design Award o el APDC*IDA Design Awards, entre otros.

[eng]

Born in Osaka in 1979, Ryosuke Fukusada is a Japanese product designer and graduate of the Kanazawa College of Art. He has worked for Sharp Corporation as a consumer electronics designer and for Patricia Urquiola at Studio Urquiola in Milan, where he has participated in the development of design projects in collaboration with the most prestigious Italian designers and manufacturers. In 2012, he created Fukusada Studio in Kyoto and began working with numerous national and international clients. Fukusada currently offers a wide variety of designs for furniture, lighting, and household items, many of which have received prestigious international awards such as the Chicago Athenaeum Good Design Award or the APDC*IDA Design Awards, among others.

[fra]

Ryosuke Fukusada est un designer de produits japonais, né à Osaka en 1979 et diplômé de l'université des beaux-arts de Kanazawa. Il a travaillé pour Sharp Corporation en tant que concepteur de produits électroniques grand public. Dans le studio de Patricia Urquiola, à Milan, il a participé à des projets de design en collaboration avec les designers et fabricants italiens les plus prestigieux. En 2012, il a créé à Kyoto son propre studio, le Fukusada Studio, et a commencé à travailler pour un grand nombre de clients nationaux et internationaux. Aujourd'hui, Fukusada propose une grande variété de designs pour le mobilier, l'éclairage et les articles pour la maison, qui ont remporté des prix internationaux prestigieux tels que le Chicago Athenaeum Good Design Award ou les APDC*IDA Design Awards, pour ne mentionner que ceux-là.

Material: Acero inoxidable AISI-316
Material: Stainless steel AISI-316
Matériel: Acier inoxydable AISI-316

Acabado: Brillo / Satinado
Finished: Polished / Satin.
Finition: Poli miroir / Brossé.

Tubo: Redondo Ø43mm
Tube: Round Ø43mm
Tube: Rond Ø43mm







Sekkei
ST-356

[esp]

El protagonismo de las líneas rectas.

Sistema en forma de "L" de base cuadrada, diseñado en exclusiva por Ryo Fukusada para Comenza. El sistema ST-356 comparte propuesta de diseño con el anterior, exceptuando que la forma de la base en este caso es cuadrada. Este pequeño cambio hace que cobren aún más protagonismo las líneas rectas y concede al conjunto del sistema una estética más geométrica. Es apto para entornos interiores o exteriores y está disponible en acero inoxidable AISI 316. Cuenta con opción compatible con tubo cuadrado o rectangular (ST-356 FLAT) o para tubo redondo RP-1430 de Ø43mm.

[eng]

The prominence of straight lines.

"L"-shaped system with a square base, designed exclusively by Ryo Fukusada for Comenza. The ST-356 system features the same design proposal as above, but with a square-shaped base. This small change makes the straight lines even more prominent and gives the system as a whole a more geometric aesthetic. It is suitable for indoor and outdoor settings and is available in AISI 316 stainless steel. It is compatible with square or rectangular railings (ST-356 FLAT) or RP-1430 round railings measuring Ø43mm.

[fra]

La prédominance des lignes droites.

"L"-shaped system with a circular base, designed exclusively by Ryo Fukusada for Comenza. This bracket comprises a cylindrical shape that gradually narrows from the wall-mounted base and a prismatic shape that runs vertically. Furthermore, the front and rear surfaces of the prismatic part of the arm are slightly curved to give the design a soft, organic feel. It is suitable for indoor and outdoor settings and is available in AISI 316 stainless steel. It is compatible with square or rectangular railings RP-1430 round railings measuring Ø43mm.

Características | Characteristics | Traits

sekkei HANDRAIL

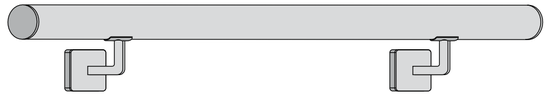

Normativa | Regulation | Norme

SUA

CTE Sección SUA 1 Seguridad frente al riesgo de caídas. Pasamanos a pared para escaleras y rampas.

CTE Section SUA 1 Safety against the risk of falls. Handrails fixed to walls for stairs and ramps.

CTE Section SUA 1 Prévention des risques de chutes. Main courante murale pour escaliers et rampes.

SEKKEI HANDRAIL DESIGN by RYO FUKUSADA

Opciones de pasamanos | Handrail options | Possibilités de main-courante

ST-356

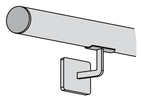

ST-356 FLAT

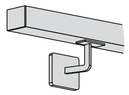

Material: Acero inoxidable AISI-316
Material: Stainless steel AISI-316
Matériel: Acier inoxydable AISI-316

Acabado: Brillo / Satinado
Finished: Polished / Satin.
Finition: Poli miroir / Brossé.

Tubo: Redondo Ø43mm / Cuadrado 40x40mm / Rectangular 40x20mm
Tube: Round Ø43mm / Square 40x40mm / Rectangular 40x20mm
Tube: Rond Ø43mm / Carré 40x40mm / Rectangulaire 40x20



Sekkei
ST-358

[esp]

Un diseño original y delicado.

Sistema en forma de "L" de base circular, diseñado en exclusiva por Ryo Fukusada para Comenza. Este soporte está compuesto por una forma cilíndrica que se estrecha gradualmente desde la base de la pared y por una forma prismática que va en dirección vertical. Además, las superficies delantera y trasera de la parte prismática del brazo se curvan ligeramente para dar una sensación orgánica y de suavidad al diseño. Es apto para entornos interiores o exteriores y está disponible en acero inoxidable AISI 316.

[eng]

A delicate, original design.

"L"-shaped system with a circular base, designed exclusively by Ryo Fukusada for Comenza. This bracket comprises a cylindrical shape that gradually narrows from the wall-mounted base and a prismatic shape that runs vertically. Furthermore, the front and rear surfaces of the prismatic part of the arm are slightly curved to give the design a soft, organic feel. It is suitable for indoor and outdoor settings and is available in AISI 316 stainless steel.

[fra]

Un design original et raffiné.

Ce système en L, sur une base circulaire, a été conçu en exclusivité pour Comenza par Ryo Fukusada. Ce support est composé d'une forme cylindrique qui se rétrécit progressivement en partant de la base du mur et d'une forme prismatique qui s'étend verticalement. En outre, les surfaces avant et arrière de la partie prismatique du support sont légèrement incurvées afin de donner au design une touche organique pleine de douceur. Disponible en acier inoxydable AISI 316, il peut être installé en intérieur ou en extérieur.





Características | Characteristics | Traits

sekkei HANDRAIL

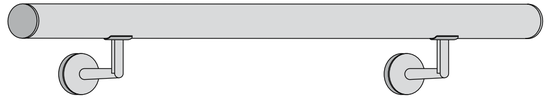

Normativa | Regulation | Norme

SUA

CTE Sección SUA 1 Seguridad frente al riesgo de caídas. Pasamanos a pared para escaleras y rampas.

CTE Section SUA 1 Safety against the risk of falls. Handrails fixed to walls for stairs and ramps.

CTE Section SUA 1 Prévention des risques de chutes. Main courante murale pour escaliers et rampes.

SEKKEI HANDRAIL DESIGN by RYO FUKUSADA

Opciones de pasamanos | Handrail options | Possibilités de main-courante

ST-358

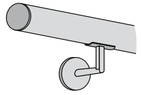

Material: Acero inoxidable AISI-316
Material: Stainless steel AISI-316
Matériel: Acier inoxydable AISI-316

Acabado: Brillo / Satinado
Finished: Polished / Satin.
Finition: Poli miroir / Brossé.

Tubo: Redondo Ø43mm
Tube: Round Ø43mm
Tube: Rond Ø43mm



Handrail
DecoLed

[esp]

Iluminación y diseño.

Los pasamanos Decoled son compatibles con tiras LED de distintas intensidades y colores de luz, todas ellas de bajo consumo. Adicionalmente, gracias a que los soportes se fabrican en acero inoxidable (AISI 316), son aptos para entornos interiores o exteriores.

Los pasamanos con iluminación LED de bajo consumo de la gama Decoled son la solución cuando se busca dar luz a un ambiente de forma homogénea y eficiente.

[eng]

Lighting technology and design.

Decoled handrails are compatible with LED strips of different intensities and colors of light, and low enery consumption. Additionally, thanks to the fact that the handrail brackets are made of stainless steel (AISI 316), they are suitable for indoor or outdoor environments.

The handrails of the Decoled range are the solution when you wish to illuminate an environment in a homogeneous and efficient way.

[fra]

Conception et technologie d'éclairage.

Les mains courantes Décoled sont compatibles avec des bandes LED de différentes intensités et couleurs de lumière, et à faible consommation d'énergie. De plus, grâce au fait que les supports de main courante sont en acier inoxydable (AISI 316), ils conviennent aux environnements intérieurs ou extérieurs.

Les mains courantes de la gamme Decoled sont la solution lorsque vous souhaitez éclairer un environnement de manière homogène et efficace

Características | Characteristics | Traits

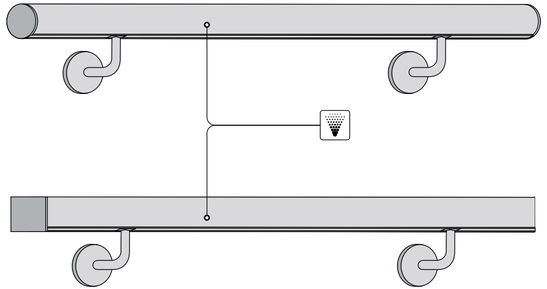

Normativa | Regulation | Norme

SUA

CTE Sección SUA 1 Seguridad frente al riesgo de caídas. Pasamanos a pared para escaleras y rampas.

CTE Section SUA 1 Safety against the risk of falls. Handrails fixed to walls for stairs and ramps.

CTE Section SUA 1 Prévention des risques de chutes. Main courante murale pour escaliers et rampes.

Compatibilidad con iluminación LED
Compatibility with LED lighting.
Compatibilité avec éclairage LED.

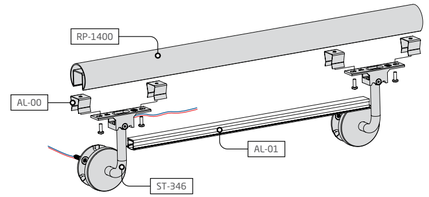

Opciones de pasamanos | Handrail options | Possibilités de main-courante

DecoLed

ST-346

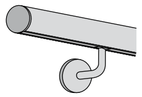

ST-346

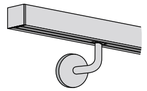

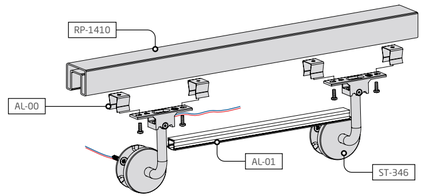

Material: Acero inoxidable AISI-316
Material: Stainless steel AISI-316
Matériel: Acier inoxydable AISI-316

Acabado: Brillo / Satinado
Finished: Polished / Satin.
Finition: Poli miroir / Brossé.



Handrail
Flex-Height

[esp]

Adaptabilidad a desniveles.

La gama Flex-Height es versatilidad, adaptabilidad y diseño: su estilo moderno y minimalista aportará una estética contemporánea y cuidada a cualquier estancia. Además, al ser fabricados en acero inoxidable (AISI 316), ofrecen una gran resistencia y estabilidad tanto en exteriores como en interiores.

Los sistemas de pasamanos de la gama Flex-Height, son una solución sencilla para salvar irregularidades de nivel sin descuidar la apariencia.

[eng]

Adaptability to irregular surfaces.

The Flex-Height range is versatility, adaptability and design: its modern and minimalist style will bring a contemporary and careful aesthetic to any room. In addition, being made of stainless steel (AISI 316), they offer great resistance and stability both outdoors and indoors.

The handrail systems of the Flex-Height range are a simple solution to solve level irregularities without neglecting appearance.

[fra]

Adaptabilité aux surfaces irrégulières.

La gamme Flex-Height est polyvalence, adaptabilité et design : son style moderne et minimaliste apportera une esthétique contemporaine et soignée. De plus, étant en acier inoxydable (AISI 316), ils offrent une grande résistance et stabilité aussi bien à l'extérieur qu'à l'intérieur.

Les systèmes de mains courantes de la gamme Flex-Height sont une solution simple pour résoudre les irrégularités de niveau sans négliger l'apparence.

Características | Characteristics | Traits

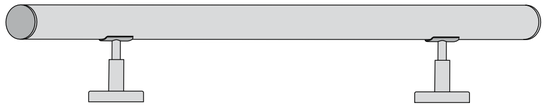

Normativa | Regulation | Norme

CTE Sección SUA 1 Seguridad frente al riesgo de caídas. Pasamanos a pared para escaleras y rampas.

CTE Section SUA 1 Safety against the risk of falls. Handrails fixed to walls for stairs and ramps.

CTE Section SUA 1 Prévention des risques de chutes. Main courante murale pour escaliers et rampes.

Opciones de pasamanos | Handrail options | Possibilités de main-courante

SA-490



Material: Acero inoxidable AISI-316
Material: Stainless steel AISI-316
Matériel: Acier inoxydable AISI-316

Acabado: Brillo / Satinado
Finished: Polished / Satin.
Finition: Poli miroir / Brossé.

Tubo: Redondo Ø43mm / Redondo Ø50,8mm
Tube: Round Ø43mm / Round Ø50,8mm
Tube: Rond Ø43mm / Rond Ø50,8mm



Handrail
Stand-Rail

[esp]

Una apuesta clásica y resistente.

Los sistemas de pasamanos de la gama Stand-Rail demuestran que un diseño simple y clásico no está reñido con un acabado elegante y cuidado. Además, todos nuestros soportes están fabricados en acero inoxidable (AISI 316), lo que permite su colocación en exteriores e interiores ofreciendo en cualquiera de los casos una alta resistencia y seguridad.

[eng]

A classic and resistant design.

The handrail systems of the Stand Rail range demonstrate that a simple and classic design is not at odds with an elegant and careful finish. In addition, all our supports are made of stainless steel (AISI 316), which allows them to be placed outdoors and indoors, offering high resistance and safety in any case.

[fra]

Un design classique et résistant.

Les systèmes de mains courantes de la gamme Stand Rail démontrent qu'un design simple et classique n'est pas en contradiction avec une finition élégante et soignée. De plus, tous nos supports sont en acier inoxydable (AISI 316), ce qui leur permet d'être placés à l'extérieur et à l'intérieur, offrant une haute résistance et sécurité dans tous les cas.

Características | Characteristics | Traits

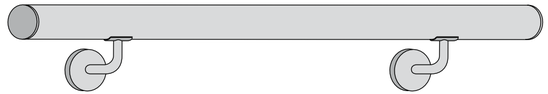

Normativa | Regulation | Norme

SUA

CTE Sección SUA 1 Seguridad frente al riesgo de caídas. Pasamanos a pared para escaleras y rampas.

CTE Section SUA 1 Safety against the risk of falls. Handrails fixed to walls for stairs and ramps.

CTE Section SUA 1 Prévention des risques de chutes. Main courante murale pour escaliers et rampes.

Opciones de pasamanos | Handrail options | Possibilités de main-courante

ST-303

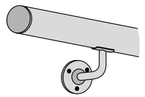

ST-340

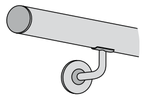

ST-353

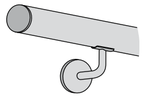

ST-335

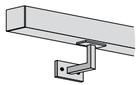

Material: Acero inoxidable AISI-316
Material: Stainless steel AISI-316
Matériel: Acier inoxydable AISI-316

Acabado: Brillo / Satinado
Finished: Polished / Satin.
Finition: Poli miroir / Brossé.

Tubo: Redondo Ø43mm / Redondo Ø50,8mm / Cuadrado 40x40mm / Rectangular 40x20mm
Tube: Round Ø43mm / Round Ø50,8mm / Square 40x40mm / Rectangular 40x20mm
Tube: Rond Ø43mm / Rond Ø50,8mm / Carré 40x40mm / Rectangulaire 40x20



Handrail
Oval

[esp]

La armonía del círculo.

En la gama de sistemas de pasamanos para murete Oval hemos querido transmitir la armonía de las líneas curvas desarrollando soportes cuyo diseño circular sea el protagonista.

Los soportes de la gama Oval son combinables con tubos de diferentes diámetros y cuentan con piezas de remate finales que dotan al pasamanos de una estética elegante y cuidada.

[eng]

Harmony of the circle.

Oval i sour range of handrail systems for low walls, we wanted to transmit the harmony of curved lines by developing handrail systems where the circular design is the main feature.

The handrail brackets of Oval can be combined with tubes of different diameters and have final finishing pieces that give the handrail an elegant and careful aesthetic.

[fra]

Harmonie du cercle.

Oval est notre gamme de systèmes de garde-corps pour murets, à propos de nous avons voulu transmettre l'harmonie des lignes courbes en développant des systèmes de garde-corps où le design circulaire est la caractéristique principale.

Les supports de main courante d'Oval peuvent être combinés avec des tubes de différents diamètres et avoir des pièces de finition finales qui donnent à la main courante une esthétique élégante et soignée.

Características | Characteristics | Traits



Normativa | Regulation | Norme

CTE Sección SUA 1 Seguridad frente al riesgo de caídas. Pasamanos a pared para escaleras y rampas.

CTE Section SUA 1 Safety against the risk of falls. Handrails fixed to walls for stairs and ramps.

CTE Section SUA 1 Prévention des risques de chutes. Main courante murale pour escaliers et rampes.

Opciones de pasamanos | Handrail options | Possibilités de main-courante

ST-304

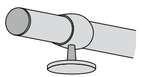

ST-306



Material: Acero inoxidable AISI-316
Material: Stainless steel AISI-316
Matériel: Acier inoxydable AISI-316

Acabado: Brillo / Satinado
Finished: Polished / Satin.
Finition: Poli miroir / Brossé.

Tubo: Redondo Ø43mm
Tube: Round Ø43mm
Tube: Rond Ø43mm



Handrail
Equal

[esp]

Diseño compacto.

Nuestra gama de sistemas de pasamanos para pared Equal, se distingue por su forma cuadrada de reducidas dimensiones en la que predominan las líneas rectas. Este aspecto geométrico aporta un toque diferenciador dentro de los estilos que suelen ser más habituales.

[eng]

Compact design.

Equal, our range of handrail systems is defined by its small square shape in which straight lines predominate. This geometric aspect provides a differentiating touch for styles that are usually more common.

[fra]

Design compact.

Equal, notre gamme de systèmes de mains courantes se définit par sa petite forme carrée dans laquelle prédominent les lignes droites. Cet aspect géométrique apporte une touche différenciante pour des styles généralement plus courants.

Características | Characteristics | Traits



Normativa | Regulation | Norme

CTE Sección SUA 1 Seguridad frente al riesgo de caídas. Pasamanos a pared para escaleras y rampas.

CTE Section SUA 1 Safety against the risk of falls. Handrails fixed to walls for stairs and ramps.

CTE Section SUA 1 Prévention des risques de chutes. Main courante murale pour escaliers et rampes.

Opciones de pasamanos | Handrail options | Possibilités de main-courante

ST-334

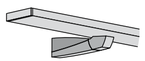

Material: Acero inoxidable AISI-316
Material: Stainless steel AISI-316
Matériel: Acier inoxydable AISI-316

Acabado: Brillo / Satinado
Finished: Polished / Satin.
Finition: Poli miroir / Brossé.

Tubo: Cuadrado 40x40mm / Rectangular 40x20mm
Tube: Square 40x40mm / Rectangular 40x20mm
Tube: Carré 40x40mm / Rectangulaire 40x20

GlassFit Minimal Post

0,8kN/m	Vidrio / Glass / Verre	Altura / Height / Hauteur	Longitud / Length / Longueur	Kit de acristalamiento / Set for fixing glass / Kit pour la fixation du verre	Anclaje / Anchorage / Ancrage
MT-200	L(2xANG) PVB (e=12,76mm)	H≤ 1100 mm	L ≤1200mm	PL-200 KIT (12,38-12,76)	FIS VS 300 T M10
	L(2XTTG) PVB (e=12,76mm)	H≤ 1100 mm	L ≤1500mm		FIS VS 300 T M10
MT-201	L(2XTTG) PVB (e=12,76mm)	H≤ 1100 mm	L ≤1200mm	PL-201 KIT (12,38-12,76)	FIS VS 300 T M10

GlassFit Flow

0,8kN/m	Vidrio / Glass / Verre	Altura / Height / Hauteur	Kit de acristalamiento / Set for fixing glass / Kit pour la fixation du verre	Anclaje / Anchorage / Ancrage
SV-1401	L (2xTTG) PVB (e=17,52mm)	H≤ 1100 mm	PL-14 (17,52)-LG2500-KIT	FH II-S M8x105 FIS VS 300 T M12 HUS4-H 10x110 HUS4-HR 10x105
SV-1402	L (2xTTG) PVB (e=17,52mm)	H≤ 1100 mm	PL-14 (17,52)-LG2500-KIT	FH II-S M8x105 FIS VS 300 T M10 (DIN-439)
SV-1403	L (2xTTG) PVB (e=17,52mm)	H≤ 1100 mm	PL-14 (17,52)-LG2500-KIT	FAZ II M12X120 FIS VS 300 T M10 FBN II M12X116
SV-1404	L (2xTTG) PVB (e=17,52mm)	H≤ 1100 mm	PL-14 KIT (17,52)-LG2500-KIT	FAZ II M12X120 FIS VS 300 T M10
SV-1501	L(2xTTG) PVB (e=12,76mm)	H≤ 700 mm	PL-150 KIT (12,38-12,76) -LG2500	FIS VS 300 T M10 HUS4-H 10X110 HUS4-HR 10X105
	L(2xANG) PVB (e=16,76mm)	H≤ 700 mm	PL-150 KIT (16,38-16,76) -LG2500	

ANG: Vidrio recocido / Annealed glass / Verre recuit
TTG: Vidrio templado / Thermally toughened glass / Verre trempé
L: Vidrio laminado / Laminated glass / Verre feuilleté

* Normativa válida para una altura máxima de 700mm.
Regulations valid for a maximum height of 700 mm.
Norme valables pour une hauteur maximale de 700 mm.

FAZ II: Anclaje metálico / Anchor bolts / Cheville metallique a expansion
FBN II: Anclaje metálico / Anchor bolts / Cheville metallique a expansion
FH II-S: Anclaje metálico / Anchor bolts / Cheville metallique a expansion
FIS VS 300 T *: Anclaje químico / Chemical anchor / Resine chemique
HUS4-H: Tornillo de hormigón / Concrete screw / Vis à béton
HUS4-HR: Tornillo de hormigón / Concrete screw / Vis à béton
HUS4-C: Tornillo de hormigón / Concrete screw / Vis à béton
HUS4-CR: Tornillo de hormigón / Concrete screw / Vis à béton

** FIS VS 300 T + DIN-975 + DIN-125 + DIN-934*

Privado / Private / Privé
Público / Public / Public
Aglomeraciones / Overcrowding / Agglomérations
Piscinas / Swimming pools / Piscines

Nota informativa, Informative Note, Note informative:

La elección del vidrio y el kit de acristalamiento depende de la normativa a cumplir.
The choice of glass and glazingset dependsnon the regulations to be met.
Le choix du verre et du kit de vitrage dépend des réglementations à respecter.

La información publicada de sistemas, anclajes y vidrios recomendados, no considera la acción del viento. Para cualquier consulta, contacte con Soporte Técnico.
The published information on recommended systems, anchors, and glass does not take wind action into account. For any inquiries, please contact Technical Support.
Les informations publiées concernant les systèmes, les ancrages et les verres recommandés ne tiennent pas compte de l'action du vent. Pour toute question, veuillez contacter le support technique.

GlassFit Flow

0,8kN/m	Vidrio / Glass / Verre	Altura / Height / Hauteur	Kit de acristalamiento / Set for fixing glass / Kit pour la fixation du verre	Anclaje / Anchorage / Ancrage
SV-1602	L(2xTTG) PVB (e=12,76mm)	H≤ 1100 mm	PL-170 KIT (12,38-12,76) -LG2500	HUS4-H 10X110 HUS4-HR 10x105 FIS VS 300 T M10
	L(2xTTG) PVB (e=16,76mm)	H≤ 1100 mm	PL-170 IC KIT (16,38-16,76) -LG2500	
	L(2xTTG) PVB (e=17,52mm)	H≤ 1100 mm	PL-170 KIT (17,52) -LG2500 PL-170 KIT (17,52) -LG25m PL-170 LEVEL-IN+ KIT (17,52) -LG2500	
	L (2xANG) PVB (e=20,76mm)	H≤ 1100 mm	PL-170 KIT (20,38-20,76)-LG2500 PL-170 KIT (20,38-20,76)-LG25m PL-170 PT KIT (20,38-20,76)-LG2500	
SV-1701	L(2xTTG) PVB (e=12,76mm)	H≤ 1100 mm	PL-170 KIT (12,38-12,76)-LG2500	HUS4-HR 10x105 HUS4-H 10x110 FIS VS 300 T M10 FIS VS 300 T M12
	L(2xANG) PVB (e=16,76mm)	H≤ 1100 mm	PL-170 KIT-S (16,38-16,76)-LG2500	
	L(2xANG) DG-41 (e=16,76mm)	H≤ 1100 mm	PL-170 KIT (16,38-16,76)-LG25m PL-170 KIT (16,38-16,76)-LG2500	
	L(2xTTG) PVB (e=17,52mm)	H≤ 1100 mm	PL-170 KIT (17,52)-LG25m PL-170 KIT (17,52)-LG2500 PL-170 LEVEL-IN+ KIT (17,52)-LG2500	
	L (2xANG) PVB (e=20,76mm)	H≤ 1100 mm	PL-170 LEVEL-IN+ KIT (20,38-20,76)-LG2500	
SV-1702	L (2xTTG) PVB (e=16,76mm)	H≤ 1100 mm	PL-170 IC KIT (16,38-16,76)-LG2500	FIS VS 300 T M10
	L (2xTTG) PVB (e=17,52mm)	H≤ 1100 mm	PL-170 KIT (16,38-16,76)-LG2500 PL-170 LEVEL-IN+ KIT (17,52)-LG2500 PL-170 KIT (17.52)-LG2500	
	L (2xANG) PVB (e=20,76mm)	H≤ 1100 mm	PL-170 LEVEL-IN+ KIT (20,38-20,76)-LG2500	

ANG: Vidrio recocido / Annealed glass / Verre recuit
TTG: Vidrio templado / Thermally toughened glass / Verre trempé
L: Vidrio laminado / Laminated glass / Verre feuilleté

* Normativa válida para una altura máxima de 700mm.
Regulations valid for a maximum height of 700 mm.
Norme valables pour une hauteur maximale de 700 mm.

FAZ II: Anclaje metálico / Anchor bolts / Cheville metallique a expansion
FBN II: Anclaje metálico / Anchor bolts / Cheville metallique a expansion
FH II-S: Anclaje metálico / Anchor bolts / Cheville metallique a expansion
FIS VS 300 T *: Anclaje químico / Chemical anchor / Resine chemique
HUS4-H: Tornillo de hormigón / Concrete screw / Vis à béton
HUS4-HR: Tornillo de hormigón / Concrete screw / Vis à béton
HUS4-C: Tornillo de hormigón / Concrete screw / Vis à béton
HUS4-CR: Tornillo de hormigón / Concrete screw / Vis à béton

** FIS VS 300 T + DIN-975 + DIN-125 + DIN-934*

Privado / Private / Privé
Público / Public / Public
Aglomeraciones / Overcrowding / Agglomérations
Piscinas / Swimming pools / Piscines

Nota informativa, Informative Note, Note informative:

La elección del vidrio y el kit de acristalamiento depende de la normativa a cumplir.
The choice of glass and glazingset dependsnon the regulations to be met.
Le choix du verre et du kit de vitrage dépend des réglementations à respecter.

La información publicada de sistemas, anclajes y vidrios recomendados, no considera la acción del viento. Para cualquier consulta, contacte con Soporte Técnico.
The published information on recommended systems, anchors, and glass does not take wind action into account. For any inquiries, please contact Technical Support.
Les informations publiées concernant les systèmes, les ancrages et les verres recommandés ne tiennent pas compte de l'action du vent. Pour toute question, veuillez contacter le support technique.

GlassFit Flow

0,8kN/m	Vidrio / Glass / Verre	Altura / Height / Hauteur	Kit de acristalamiento / Set for fixing glass / Kit pour la fixation du verre	Anclaje / Anchorage / Ancrage
SV-1703	L (2xTTG) PVB (e=12,76mm)	H≤ 1100 mm	PL-170 KIT (12,38-12,76)-LG2500	FAZ II M12 FIS VS 300 T M10 FIS VS 300 T M12
	L (2xTTG) PVB (e=17,52mm)	H≤ 1100 mm	PL-170 KIT (17,52)-LG25m PL-170 KIT (17,52)-LG2500 PL-170 LEVEL-IN+ KIT (17.52)	
	L (2xANG) PVB (e=20,76mm)	H≤ 1100 mm	PL-170 KIT (20,38-20,76)-LG2500 PL-170 PT KIT (20,38-20,76)-LG2500 PL-170 LEVEL-IN+ KIT (20,38-20,76)-LG2500 PL-170 KIT (20,38-20,76)-LG25m	
SV-1704	L (2xTTG) PVB (e=17,52mm)	H≤ 1100 mm	PL-170 KIT (17,52)-LG25m PL-170 KIT (17,52)-LG2500 PL-170 LEVEL-IN+ KIT (17.52)	FAZ II M12 FIS VS 300 T M10
	L (2xANG) PVB (e=20,76mm)	H≤ 1100 mm	PL-170 KIT (20,38-20,76)-LG25m PL-170 KIT (20,38-20,76)-LG2500 PL-170 PT KIT (20,38-20,76)-LG2500 PL-170 LEVEL-IN+ KIT (20,38-20,76)-LG2500	

GlassFit Surface

0,8kN/m	Vidrio / Glass / Verre	Altura / Height / Hauteur	Longitud / Length / Longueur	Kit de acristalamiento / Set for fixing glass / Kit pour la fixation du verre	Anclaje / Anchorage / Ancrage
CC-780	L(2xTTG) PVB (e=12,76mm)	H≤ 700 mm	L≤ 1100 mm	PL-70 (12,38-12,76)-KIT	FIS VS 300 T M12
	L(2xTTG) PVB (e=16,76mm)	H≤ 1100 mm	L≤ 1200 mm	PL-70 (16,76)-KIT	
	L(2xTTG) PVB (e=17,52mm)	H≤ 1100 mm	L≤ 1200 mm	PL-70 (17,52)-KIT	

ANG: Vidrio recocido / Annealed glass / Verre recuit
TTG: Vidrio templado / Thermally toughened glass / Verre trempé
L: Vidrio laminado / Laminated glass / Verre feuilleté

* Normativa válida para una altura máxima de 700mm.
Regulations valid for a maximum height of 700 mm.
Norme valables pour une hauteur maximale de 700 mm.

FAZ II: Anclaje metálico / Anchor bolts / Cheville metallique a expansion
FBN II: Anclaje metálico / Anchor bolts / Cheville metallique a expansion
FH II-S: Anclaje metálico / Anchor bolts / Cheville metallique a expansion
FIS VS 300 T *: Anclaje químico / Chemical anchor / Resine chemique
HUS4-H: Tornillo de hormigón / Concrete screw / Vis à béton
HUS4-HR: Tornillo de hormigón / Concrete screw / Vis à béton
HUS4-C: Tornillo de hormigón / Concrete screw / Vis à béton
HUS4-CR: Tornillo de hormigón / Concrete screw / Vis à béton

** FIS VS 300 T + DIN-975 + DIN-125 + DIN-934*

Privado / Private / Privé
Público / Public / Public
Aglomeraciones / Overcrowding / Agglomérations
Piscinas / Swimming pools / Piscines

Nota informativa, Informative Note, Note informative:

La elección del vidrio y el kit de acristalamiento depende de la normativa a cumplir.
The choice of glass and glazingset dependsnon the regulations to be met.
Le choix du verre et du kit de vitrage dépend des réglementations à respecter.

La información publicada de sistemas, anclajes y vidrios recomendados, no considera la acción del viento. Para cualquier consulta, contacte con Soporte Técnico.
The published information on recommended systems, anchors, and glass does not take wind action into account. For any inquiries, please contact Technical Support.
Les informations publiées concernant les systèmes, les ancrages et les verres recommandés ne tiennent pas compte de l'action du vent. Pour toute question, veuillez contacter le support technique.

GlassFit Surface

0,8kN/m	Vidrio / Glass / Verre	Altura / Height / Hauteur	Longitud / Length / Longueur	Kit de acristalamiento / Set for fixing glass / Kit pour la fixation du verre	Anclaje / Anchorage / Ancrage
CC-782	L(2xTTG) PVB (e=12,76mm)	H≤ 700 mm	L≤ 1300 mm	PL-72 (12,38-12,76)-KIT	FIS VS 300 T M12 HUS4-C 10X110 HUS4-CR 10X105 FH II-SK M8x105 FH II-SK M8x125
	L(2xTTG) PVB (e=16,76mm)	H≤ 1100 mm	L≤ 1500 mm	PL-72 (16,76)-KIT	
	L(2xTTG) PVB (e=17,52mm)	H≤ 1100 mm	L≤ 1500 mm	PL-72 (17,52)-KIT	
CC-791	L(2xTTG) PVB (e=17,52mm)	H≤ 1100 mm	L≤ 1700 mm	PL-71 (17,52)-KIT	FIS VS 300 T M12 HUS4-H 10X110 HUS4-HR 10X105
	L(2xANG) PVB (e=20,76mm)	H≤ 1100 mm	L≤ 1200 mm	PL-71 (20,38-20,76)-KIT	
CC-800	L(2xTTG) PVB (e=16,76mm)	H≤ 1100 mm	L≤ 1700 mm	PL-80 (16,76-KIT	FIS VS 300 T M12
	L(2xTTG) PVB (e=17,52mm)	H≤ 1100 mm	L≤ 1700 mm	PL-80 (17,52)-KIT	
	L(2xANG) PVB (e=20,76mm)	H≤ 1100 mm	L≤ 1300 mm	PL-80 (20,38-20,76)-KIT	
	L(2xANG) DG-41 (e=20,76mm)	H≤ 1100 mm	L≤ 1700 mm	PL-80 (20,38-20,76)-KIT	
**** CC-800 CURVED**	L(2xTTG) PVB (e=17,52mm)	H≤ 1100 mm	L≤ 1700 mm	PL-80 CURVED (17,52)-KIT	FIS VS 300 T M12
	L(2xANG) PVB (e=20,76mm)	H≤ 1100 mm	L≤ 1300 mm	PL-80 CURVED (20,38-20,76)-KIT	
CC-801	L(2xTTG) PVB (e=12,76mm)	H≤ 700 mm	L≤ 1300 mm	PL-81 (12,38-12,76)-KIT	FIS VS 300 T M12
	L(2xTTG) PVB (e=16,76mm)	H≤ 1100 mm	L≤ 1300 mm	PL-81 (16,76)-KIT	
	L(2xTTG) PVB (e=17,52mm)	H≤ 1100 mm	L≤ 1300 mm	PL-81 (17,52)-KIT	

****Compatible con vidrios de un radio exterior mínimo de 1 metro y un radio exterior máximo de 4 metros.**
****Compatible with glass with a minimum external radius of 1 meter and a maximum external radius of 4 meters**
****Compatible avec les panneaux de verre d'un rayon extérieur de 1 mètre au minimum et de 4 mètres au maximum**

ANG: Vidrio recocido / Annealed glass / Verre recuit
TTG: Vidrio templado / Thermally toughened glass / Verre trempé
L: Vidrio laminado / Laminated glass / Verre feuilleté

* Normativa válida para una altura máxima de 700mm.
Regulations valid for a maximum height of 700 mm.
Norme valables pour une hauteur maximale de 700 mm.

FAZ II: Anclaje metálico / Anchor bolts / Cheville metallique a expansion
FBN II: Anclaje metálico / Anchor bolts / Cheville metallique a expansion
FH II-S: Anclaje metálico / Anchor bolts / Cheville metallique a expansion
FIS VS 300 T *: Anclaje químico / Chemical anchor / Resine chemique
HUS4-H: Tornillo de hormigón / Concrete screw / Vis à béton
HUS4-HR: Tornillo de hormigón / Concrete screw / Vis à béton
HUS4-C: Tornillo de hormigón / Concrete screw / Vis à béton
HUS4-CR: Tornillo de hormigón / Concrete screw / Vis à béton

** FIS VS 300 T + DIN-975 + DIN-125 + DIN-934*

Privado / Private / Privé
Público / Public / Public
Aglomeraciones / Overcrowding / Agglomérations
Piscinas / Swimming pools / Piscines

Nota informativa, Informative Note, Note informative:

La elección del vidrio y el kit de acristalamiento depende de la normativa a cumplir.
The choice of glass and glazingset dependsnon the regulations to be met.
Le choix du verre et du kit de vitrage dépend des réglementations à respecter.

La información publicada de sistemas, anclajes y vidrios recomendados, no considera la acción del viento. Para cualquier consulta, contacte con Soporte Técnico.
The published information on recommended systems, anchors, and glass does not take wind action into account. For any inquiries, please contact Technical Support.
Les informations publiées concernant les systèmes, les ancrages et les verres recommandés ne tiennent pas compte de l'action du vent. Pour toute question, veuillez contacter le support technique.

GlassFit Gravity

CTE 0,8kN/m	Vidrio / Glass / Verre	Altura / Height / Hauteur	Longitud / Length / Longueur	Kit de acristalamiento / Set for fixing glass / Kit pour la fixation du verre	Anclaje / Anchorage / Ancrage
CC-775 D.50	L(2xTTG) PVB (e=21,52mm)	H≤ 1100 mm	H≤ 1300 mm	-	FAZ II M12X120 FBN II M10X95 FIS VS 300 T M10 HUS4-HR 10x105 HUS4-H 10x110
CC-772	L(2xTTG) PVB (e=21,52mm)	H≤ 1100 mm	H≤ 1300 mm	-	FAZ II M12X120 FBN II M10X95 FIS VS 300 T M10 HUS4-HR 10x105 HUS4-H 10x110

GlassFit Flow

CTE 1,6kN/m	Vidrio / Glass / Verre	Altura / Height / Hauteur	Kit de acristalamiento / Set for fixing glass / Kit pour la fixation du verre	Anclaje / Anchorage / Ancrage
SV-1401	L (2xTTG) PVB (e=21,52)	H≤ 1100 mm	PL-14 (21,52)-LG2500-KIT	FIS VS 300 T M12
SV-1402	L (2xTTG) PVB (e=21,52)	H≤ 1100 mm	PL-14 (21,52)-LG2500-KIT	FH II-S M8x105 FIS VS 300 T M10 (DIN-439)
SV-1403	L (2xTTG) PVB (e=21,52)	H≤ 1100 mm	PL-14 (21,52)-LG2500-KIT	FAZ II M12X120 FIS VS 300 T M10 FBN II M12X116
SV-1404	L (2xTTG) PVB (e=21,52)	H≤ 1100 mm	PL-14 (21,52)-LG2500-KIT	FAZ II M12X120 FIS VS 300 T M10
SV-1701	L (2xTTG) PVB (e=17,52)	H≤ 1100 mm	PL-170 KIT (17,52)-LG25M PL-170 KIT (17,52)-LG2500 PL-170 LEVEL-IN+ KIT (17,52)-LG2500	FIS VS 300 T M12
	L (2xANG) DG-41 (e=20,76)	H≤ 1100 mm	PL-170 KIT-S (20,38-20,76)-LG2500	
	L (2xTTG) PVB (e=21,52)	H≤ 1100 mm	PL-170 KIT (21,52)-LG25M PL-170 KIT (21,52)-LG2500 PL-170 LEVEL-IN+ KIT (21,52)-LG2500	

ANG: Vidrio recocido / Annealed glass / Verre recuit
TTG: Vidrio templado / Thermally toughened glass / Verre trempé
L: Vidrio laminado / Laminated glass / Verre feuilleté

* Normativa válida para una altura máxima de 700mm.
Regulations valid for a maximum height of 700 mm.
Norme valables pour une hauteur maximale de 700 mm.

FAZ II: Anclaje metálico / Anchor bolts / Cheville metallique a expansion
FBN II: Anclaje metálico / Anchor bolts / Cheville metallique a expansion
FH II-S: Anclaje metálico / Anchor bolts / Cheville metallique a expansion
FIS VS 300 T *: Anclaje químico / Chemical anchor / Resine chemique
HUS4-H: Tornillo de hormigón / Concrete screw / Vis à béton
HUS4-HR: Tornillo de hormigón / Concrete screw / Vis à béton
HUS4-C: Tornillo de hormigón / Concrete screw / Vis à béton
HUS4-CR: Tornillo de hormigón / Concrete screw / Vis à béton

** FIS VS 300 T + DIN-975 + DIN-125 + DIN-934*

Privado / Private / Privé
Público / Public / Public
Aglomeraciones / Overcrowding / Agglomérations
Piscinas / Swimming pools / Piscines

Nota informativa, Informative Note, Note informative:

La elección del vidrio y el kit de acristalamiento depende de la normativa a cumplir.
The choice of glass and glazingset dependsnon the regulations to be met.
Le choix du verre et du kit de vitrage dépend des réglementations à respecter.

La información publicada de sistemas, anclajes y vidrios recomendados, no considera la acción del viento. Para cualquier consulta, contacte con Soporte Técnico.
The published information on recommended systems, anchors, and glass does not take wind action into account. For any inquiries, please contact Technical Support.
Les informations publiées concernant les systèmes, les ancrages et les verres recommandés ne tiennent pas compte de l'action du vent. Pour toute question, veuillez contacter le support technique.

GlassFit Flow

CTE 1,6kN/m	Vidrio / Glass / Verre	Altura / Height / Hauteur	Kit de acristalamiento / Set for fixing glass / Kit pour la fixation du verre	Anclaje / Anchorage / Ancrage
SV-1702	L (2XTTG) PVB (e:17.52)	H≤ 1100 mm	PL-170 LEVEL-IN+ KIT (17,52)- LG2500 PL-170 KIT (17,52)-LG25M PL-170 KIT (17,52)-LG2500	HUS4-HR 10x105 HUS4-H 10x110 FIS VS 300 T M12
	L (2xANG) DG-41 (e=20,76)	H≤ 1100 mm	PL-170 KIT-S (20,38-20,76)-LG2500 PL-170 IC KIT-S (20,38-20,76) PL-170 KIT-S (20,38-20,76)- LG2500	
	L (2xTTG) PVB (e=21,52)	H≤ 1100 mm	PL-170 KIT (21,52)-LG2500 PL-170 PT KIT (21,52)-LG2500 PL-170 IC KIT (21,52)-LG2500 PL-170 KIT (21,52)-LG25M PL-170 LEVEL-IN+ KIT (21,52)-LG2500	
SV-1703	L (2xTTG) PVB (e=17,52)	H≤ 1100 mm	PL-170 KIT (17,52)-LG25M PL-170 KIT (17,52)-LG2500 PL-170 LEVEL-IN+ KIT (17.52)	FAZ II M12 FIS VS 300 T M12 FIS VS 300 T M10
	L (2xANG) DG-41 (e=20,76)	H≤ 1100 mm	PL-170 KIT-S (20,38-20,76)-LG2500 PL-170 PT KIT-S (20,38-20,76)-LG2500	
	L (2xTTG) PVB (e=21,52)	H≤ 1100 mm	PL-170 KIT (21,52)-LG25M PL-170 KIT (21,52)-LG2500 PL-170 PT KIT (21,52)-LG2500 PL-170 LEVEL-IN+ KIT (21,52)-LG2500	
SV-1704	L (2xTTG) PVB (e=17,52)	H≤ 1100 mm	PL-170 KIT (21,52)-LG25M PL-170 KIT (17,52)-LG2500 PL-170 LEVEL-IN+ KIT (17.52)	FAZ II M12 FIS VS 300 T M10
	L (2xTTG) PVB (e=21,52)	H≤ 1100 mm	PL-170 KIT (21,52)-LG25M PL-170 KIT (21,52)-LG2500 PL-170 PT KIT (21,52)-LG2500 PL-170 LEVEL-IN+ KIT (21,52)-LG2500	
SV-1801	L(2XTTG) PVB (e=21.52)	H≤ 1200 mm	PL-180 KIT (21,52)-LG2500	HUS4-H 10X110 HUS4-HR 10X105
SV-1802	L(2xTTG)PVB (e:21.52)	H≤ 1100 mm	PL-180 KIT (21,52)-LG2500	FIS VS 300 T M10 HUS4-HR 10x105 HUS4-H 10x110
SV-1803	L(2XTTG) PVB (e=21,52)	H≤ 1100 mm	PL-180 KIT (21,52)-LG2500	FIS VS 300 T M12 FAZ II M12X120

ANG: Vidrio recocido / Annealed glass / Verre recuit
TTG: Vidrio templado / Thermally toughened glass / Verre trempé
L: Vidrio laminado / Laminated glass / Verre feuilleté

* Normativa válida para una altura máxima de 700mm.
Regulations valid for a maximum height of 700 mm.
Norme valables pour une hauteur maximale de 700 mm.

FAZ II: Anclaje metálico / Anchor bolts / Cheville metallique a expansion
FBN II: Anclaje metálico / Anchor bolts / Cheville metallique a expansion
FH II-S: Anclaje metálico / Anchor bolts / Cheville metallique a expansion
FIS VS 300 T *: Anclaje químico / Chemical anchor / Resine chemique
HUS4-H: Tornillo de hormigón / Concrete screw / Vis à béton
HUS4-HR: Tornillo de hormigón / Concrete screw / Vis à béton
HUS4-C: Tornillo de hormigón / Concrete screw / Vis à béton
HUS4-CR: Tornillo de hormigón / Concrete screw / Vis à béton

** FIS VS 300 T + DIN-975 + DIN-125 + DIN-934*

Privado / Private / Privé
Público / Public / Public
Aglomeraciones / Overcrowding / Agglomérations
Piscinas / Swimming pools / Piscines

Nota informativa, Informative Note, Note informative:

La elección del vidrio y el kit de acristalamiento depende de la normativa a cumplir.
The choice of glass and glazingset dependsnon the regulations to be met.
Le choix du verre et du kit de vitrage dépend des réglementations à respecter.

La información publicada de sistemas, anclajes y vidrios recomendados, no considera la acción del viento. Para cualquier consulta, contacte con Soporte Técnico.
The published information on recommended systems, anchors, and glass does not take wind action into account. For any inquiries, please contact Technical Support.
Les informations publiées concernant les systèmes, les ancrages et les verres recommandés ne tiennent pas compte de l'action du vent. Pour toute question, veuillez contacter le support technique.

GlassFit Frame

1,6kN/m	Vidrio / Glass / Verre	Altura / Height / Hauteur	Longitud / Length / Longueur	Kit de acristalamiento / Set for fixing glass / Kit pour la fixation du verre	Anclaje / Anchorage / Ancrage
FB-10	L(2xTTG) PVB (e=13,52mm)	H≤ 1100 mm	L ≤1500mm	PL-10 KIT (12,38-13,52)	FIS VS 300 T M8 HUS4-HR 8x75 HUS4-H 8x75 FAZ II M8X95

GlassFit Surface

1,6kN/m	Vidrio / Glass / Verre	Altura / Height / Hauteur	Longitud / Length / Longueur	Kit de acristalamiento / Set for fixing glass / Kit pour la fixation du verre	Anclaje / Anchorage / Ancrage
*** CC-800**	L(2xTTG) PVB (e=21,52mm)	H≤ 1100 mm	L≤ 1400 mm	PL-80 KIT (21,52)-KIT	FIS VS 300 T M12
**** CC-800 CURVED**	L(2xTTG) PVB (e=21,52mm)	H≤ 1100 mm	L≤ 1400 mm	PL-80 CURVED (21,52) KIT	FIS VS 300 T M12

***Material / Material / Matériel: DUPLEX 2205**

****Compatible con vidrios de un radio exterior mínimo de 1 metro y un radio exterior máximo de 4 metros.**
****Compatible with glass with a minimum external radius of 1 meter and a maximum external radius of 4 meters**
****Compatible avec les panneaux de verre d'un rayon extérieur de 1 mètre au minimum et de 4 mètres au maximum**

GlassFit Gravity

1,6kN/m	Vidrio / Glass / Verre	Altura / Height / Hauteur	Longitud / Length / Longueur	Kit de acristalamiento / Set for fixing glass / Kit pour la fixation du verre	Anclaje / Anchorage / Ancrage
CC-775 D.60	L(2xTTG) PVB (e=25,52mm)	H≤ 1100 mm	L≤ 1000 mm	-	FAZ II M12X120 FIS VS 300 T M12

ANG: Vidrio recocido / Annealed glass / Verre recuit
TTG: Vidrio templado / Thermally toughened glass / Verre trempé
L: Vidrio laminado / Laminated glass / Verre feuilleté

* Normativa válida para una altura máxima de 700mm.
Regulations valid for a maximum height of 700 mm.
Norme valables pour une hauteur maximale de 700 mm.

FAZ II: Anclaje metálico / Anchor bolts / Cheville metallique a expansion
FBN II: Anclaje metálico / Anchor bolts / Cheville metallique a expansion
FH II-S: Anclaje metálico / Anchor bolts / Cheville metallique a expansion
FIS VS 300 T *: Anclaje químico / Chemical anchor / Resine chemique
HUS4-H: Tornillo de hormigón / Concrete screw / Vis à béton
HUS4-HR: Tornillo de hormigón / Concrete screw / Vis à béton
HUS4-C: Tornillo de hormigón / Concrete screw / Vis à béton
HUS4-CR: Tornillo de hormigón / Concrete screw / Vis à béton

** FIS VS 300 T + DIN-975 + DIN-125 + DIN-934*

Privado / Private / Privé
Público / Public / Public
Aglomeraciones / Overcrowding / Agglomérations
Piscinas / Swimming pools / Piscines

Nota informativa, Informative Note, Note informative:

La elección del vidrio y el kit de acristalamiento depende de la normativa a cumplir. The choice of glass and glazingset dependsnon the regulations to be met. Le choix du verre et du kit de vitrage dépend des réglementations à respecter.

La información publicada de sistemas, anclajes y vidrios recomendados, no considera la acción del viento. Para cualquier consulta, contacte con Soporte Técnico.
The published information on recommended systems, anchors, and glass does not take wind action into account. For any inquiries, please contact Technical Support. Les informations publiées concernant les systèmes, les ancrages et les verres recommandés ne tiennent pas compte de l'action du vent. Pour toute question, veuillez contacter le support technique.

GlassFit Flow

3 kN/m	Vidrio / Glass / Verre	Altura / Height / Hauteur	Kit de acristalamiento / Set for fixing glass / Kit pour la fixation du verre	Anclaje / Anchorage / Ancrage
SV-1801	L (2xTTG) PVB (e=25,52)	H≤ 1100 mm	PL-180 KIT (25,52)-LG2500	FIS VS 300 T M12
	L (2xANG) DG-41 (e=30,76)	H≤ 1100 mm	PL-180 KIT (30,38-30,76)-LG2500	
SV-1802	L (2xTTG) PVB (e=25,52)	H≤ 1100 mm	PL-180 KIT (25,52)-LG2500	FIS VS 300 T M10 HUS4-HR 10x105 HUS4-H 10x110
	L (2xANG) DG-41 (e=30,76)	H≤ 1100 mm	PL-180 KIT (30,38-30,76)-LG2500	
SV-1803	L (2xTTG) PVB (e=25,52)	H≤ 1100 mm	PL-180 KIT (25,52)-LG2500	FIS VS 300 T M12 FAZ II M12X120
	L (2xANG) DG-41 (e=30,76)	H≤ 1100 mm	PL-180 KIT (30,38-30,76)-LG2500	

GlassFit Surface

0,5kN/m	Vidrio / Glass / Verre	Altura / Height / Hauteur	Longitud / Length / Longueur	Kit de acristalamiento / Set for fixing glass / Kit pour la fixation du verre	Anclaje / Anchorage / Ancrage
*** CC-800**	L(2xANG) PVB (e=20,76mm)	H= 1200mm	L≤ 1800 mm	PL-80 (20,38-20,76) KIT	FIS VS 300 T M12
**** CC-800 CURVED**	L(2xANG) PVB (e=20,76mm)	H= 1200mm	L≤ 1800 mm	PL-80 CURVED (20,38-20,76) KIT	FIS VS 300 T M12

***Material / Material / Matériel: DUPLEX 2205**

****Compatible con vidrios de un radio exterior mínimo de 1 metro y un radio exterior máximo de 4 metros.**
****Compatible with glass with a minimum external radius of 1 meter and a maximum external radius of 4 meters**
****Compatible avec les panneaux de verre d'un rayon extérieur de 1 mètre au minimum et de 4 mètres au maximum**

ANG: Vidrio recocido / Annealed glass / Verre recuit
TTG: Vidrio templado / Thermally toughened glass / Verre trempé
L: Vidrio laminado / Laminated glass / Verre feuilleté

* Normativa válida para una altura máxima de 700mm.
Regulations valid for a maximum height of 700 mm.
Norme valables pour une hauteur maximale de 700 mm.

FAZ II: Anclaje metálico / Anchor bolts / Cheville metallique a expansion
FBN II: Anclaje metálico / Anchor bolts / Cheville metallique a expansion
FH II-S: Anclaje metálico / Anchor bolts / Cheville metallique a expansion
FIS VS 300 T *: Anclaje químico / Chemical anchor / Resine chemique
HUS4-H: Tornillo de hormigón / Concrete screw / Vis à béton
HUS4-HR: Tornillo de hormigón / Concrete screw / Vis à béton
HUS4-C: Tornillo de hormigón / Concrete screw / Vis à béton
HUS4-CR: Tornillo de hormigón / Concrete screw / Vis à béton

** FIS VS 300 T + DIN-975 + DIN-125 + DIN-934*

Privado / Private / Privé
Público / Public / Public
Aglomeraciones / Overcrowding / Agglomérations
Piscinas / Swimming pools / Piscines

Nota informativa, Informative Note, Note informative:

La elección del vidrio y el kit de acristalamiento depende de la normativa a cumplir. The choice of glass and glazingset dependsnon the regulations to be met. Le choix du verre et du kit de vitrage dépend des réglementations à respecter.

La información publicada de sistemas, anclajes y vidrios recomendados, no considera la acción del viento. Para cualquier consulta, contacte con Soporte Técnico.
The published information on recommended systems, anchors, and glass does not take wind action into account. For any inquiries, please contact Technical Support. Les informations publiées concernant les systèmes, les ancrages et les verres recommandés ne tiennent pas compte de l'action du vent. Pour toute question, veuillez contacter le support technique.

GlassFit Flow

1 kN/m	Vidrio / Glass / Verre	Altura / Height / Hauteur	Longitud / Length / Longueur	Kit de acristalamiento / Set for fixing glass / Kit pour la fixation du verre	Anclaje / Anchorage / Ancrage
SV-1401	L(2xTTG)PVB (e=17,52mm)	H≤ 1000 mm	L≥ 500 mm L≤ 2500 mm	PL-14 (17,52)-LG2500-KIT	FIS VS 300 T M12 HUS4-H 10X110 HUS4-HR 10X105
	L(2xTTG)PVB (e=21,52mm)	H≤ 1100 mm	L≥ 500 mm L≤ 2500 mm	PL-14 (21,52)-LG2500-KIT	
SV-1402	L(2xTTG)PVB (e=21,52mm)	H≤ 1100 mm	L≥ 500 mm L≤ 2500 mm	PL-14 (21,52)-LG2500-KIT	FH II-S M8X105
SV-1403	L(2xTTG)PVB (e=21,52mm)	H≤ 1258 mm *	L≥ 500 mm L≤ 2500 mm	PL-14 21,52)-LG2500-KIT	FAZ II M12X120 FIS VS 300 T M10
SV-1404	L(2xTTG)PVB (e=21,52mm)	H≤ 1100 mm	L≥ 500 mm L≤ 2500 mm	PL-14 (21,52)-LG2500-KIT	FAZ II M12X120 FIS VS 300 T M10

*** Medida desde la base del perfil / Measurement from the base of the profile / Mesure à partir de la base du profil**

GlassFit Flow

3 kN/m	Vidrio / Glass / Verre	Altura / Height / Hauteur	Longitud / Length / Longueur	Kit de acristalamiento / Set for fixing glass / Kit pour la fixation du verre	Anclaje / Anchorage / Ancrage
SV-1801 RX	L(2xTTG) SENTRYGLAS (e=25,52mm)	H≤ 1100 mm	L≥ 500 mm L≤ 2500 mm	PL-180 KIT (25,52)-LG2500	FIS VS 300 T M16
* **SV-1801 RX-01**	L(2xTTG) SENTRYGLAS (e=25,52mm)	H≤ 1100 mm	L≥ 500 mm L≤ 2500 mm	PL-180 KIT (25,52)-LG2500	HUS4-H 14X130 HUS4-HR 14X135
SV-1802	L(2xTTG) SENTRYGLAS (e=25,52mm)	H≤ 1100 mm	L≥ 500 mm L≤ 2500 mm	PL-180 KIT (25,52)-LG2500	FIS VS 300 T M12

* **MTO- Bajo pedido / Make to order / Faire sur commande**

ANG: Vidrio recocido / Annealed glass / Verre recuit
TTG: Vidrio templado / Thermally toughened glass / Verre trempé
L: Vidrio laminado / Laminated glass / Verre feuilleté

* Normativa válida para una altura máxima de 700mm.
Regulations valid for a maximum height of 700 mm.
Norme valables pour une hauteur maximale de 700 mm.

FAZ II: Anclaje metálico / Anchor bolts / Cheville metallique a expansion
FBN II: Anclaje metálico / Anchor bolts / Cheville metallique a expansion
FH II-S: Anclaje metálico / Anchor bolts / Cheville metallique a expansion
FIS VS 300 T *: Anclaje químico / Chemical anchor / Resine chemique
HUS4-H: Tornillo de hormigón / Concrete screw / Vis à béton
HUS4-HR: Tornillo de hormigón / Concrete screw / Vis à béton
HUS4-C: Tornillo de hormigón / Concrete screw / Vis à béton
HUS4-CR: Tornillo de hormigón / Concrete screw / Vis à béton

** FIS VS 300 T + DIN-975 + DIN-125 + DIN-934*

Privado / Private / Privé
Público / Public / Public
Aglomeraciones / Overcrowding / Agglomérations
Piscinas / Swimming pools / Piscines

Nota informativa, Informative Note, Note informative:

La elección del vidrio y el kit de acristalamiento depende de la normativa a cumplir.
The choice of glass and glazingset dependsnon the regulations to be met.
Le choix du verre et du kit de vitrage dépend des réglementations à respecter.

La información publicada de sistemas, anclajes y vidrios recomendados, no considera la acción del viento. Para cualquier consulta, contacte con Soporte Técnico.
The published information on recommended systems, anchors, and glass does not take wind action into account. For any inquiries, please contact Technical Support.
Les informations publiées concernant les systèmes, les ancrages et les verres recommandés ne tiennent pas compte de l'action du vent. Pour toute question, veuillez contacter le support technique.

GlassFit Surface

1 kN/m	Vidrio / Glass / Verre	Altura / Height / Hauteur	Longitud / Length / Longueur	Kit de acristalamiento / Set for fixing glass / Kit pour la fixation du verre	Anclaje / Anchorage / Ancrage
* **CC-800**	L(2xTTG) PVB (e=21,52mm)	H≤ 1100 mm	L≤ 1200 mm	PL-80 (21,52) KIT	FIS VS 300 T M12

***Material / Material / Matériel: DUPLEX 2205**

GlassFit Flow

0,74 kN/m	Vidrio / Glass / Verre	Altura / Height / Hauteur	Kit de acristalamiento / Set for fixing glass / Kit pour la fixation du verre	Anclaje / Anchorage / Ancrage
SV-1401	L(2xTTG)PVB (e=21,52mm)	H≤ 1100 mm	PL-14 (21,52)-LG2500-KIT	FIS VS 300 T M12
SV-1402	L(2xTTG)PVB (e=21,52mm)	H≤ 1100 mm	PL-14 (21,52)-LG2500-KIT	FH II-S M8X105 FIS VS 300 T M10 (DIN-439)
SV-1403	L(2xTTG)PVB (e=21,52mm)	H≤ 1100 mm	PL-14 (21,52)-LG2500-KIT	FIS VS 300 T M10
SV-1404	L(2xTTG)PVB (e=21,52mm)	H≤ 1100 mm	PL-14 (21,52)-LG2500-KIT	FIS VS 300 T M12

GlassFit Flow

1 kN/m	Vidrio / Glass / Verre	Altura / Height / Hauteur	Kit de acristalamiento / Set for fixing glass / Kit pour la fixation du verre	Anclaje / Anchorage / Ancrage
SV-1401	L (2xTTG) PVB (e=17,52)	H≤ 1100 mm	PL-14 (17,52) -LG2500-KIT	FIS VS 300 T M12 HUS4-HR 10x105 HUS4-H 10x110
	L (2xTTG) PVB (e=21,52)	H≤ 1200 mm	PL-14 (21,52) -LG2500-KIT	
SV-1402	L (2xTTG) PVB (e=17,52)	H≤ 1000 mm	PL-14 (17,52) -LG2500-KIT	FIS VS 300 T M10 (DIN-439)
	L (2xTTG) PVB (e=21,52)	H≤ 1200 mm	PL-14 (21,52) -LG2500-KIT	

ANG: Vidrio recocido / Annealed glass / Verre recuit
TTG: Vidrio templado / Thermally toughened glass / Verre trempé
L: Vidrio laminado / Laminated glass / Verre feuilleté

* Normativa válida para una altura máxima de 700mm.
Regulations valid for a maximum height of 700 mm.
Norme valables pour une hauteur maximale de 700 mm.

FAZ II: Anclaje metálico / Anchor bolts / Cheville metallique a expansion
FBN II: Anclaje metálico / Anchor bolts / Cheville metallique a expansion
FH II-S: Anclaje metálico / Anchor bolts / Cheville metallique a expansion
FIS VS 300 T *: Anclaje químico / Chemical anchor / Resine chemique
HUS4-H: Tornillo de hormigón / Concrete screw / Vis à béton
HUS4-HR: Tornillo de hormigón / Concrete screw / Vis à béton
HUS4-C: Tornillo de hormigón / Concrete screw / Vis à béton
HUS4-CR: Tornillo de hormigón / Concrete screw / Vis à béton

** FIS VS 300 T + DIN-975 + DIN-125 + DIN-934*

Privado / Private / Privé
Público / Public / Public
Aglomeraciones / Overcrowding / Agglomérations
Piscinas / Swimming pools / Piscines

Nota informativa, Informative Note, Note informative:

La elección del vidrio y el kit de acristalamiento depende de la normativa a cumplir.
The choice of glass and glazingset dependsnon the regulations to be met.
Le choix du verre et du kit de vitrage dépend des réglementations à respecter.

La información publicada de sistemas, anclajes y vidrios recomendados, no considera la acción del viento. Para cualquier consulta, contacte con Soporte Técnico.
The published information on recommended systems, anchors, and glass does not take wind action into account. For any inquiries, please contact Technical Support.
Les informations publiées concernant les systèmes, les ancrages et les verres recommandés ne tiennent pas compte de l'action du vent. Pour toute question, veuillez contacter le support technique.

GlassFit Flow

NS EN 16582 / 1,5 kN/m	Vidrio / Glass / Verre	Altura / Height / Hauteur	Kit de acristalamiento / Set for fixing glass / Kit pour la fixation du verre	Anclaje / Anchorage / Ancrage
SV-1401	L (2xTTG) PVB (e=21,52)	H≤ 1200 mm	PL-14 (21,52) -LG2500-KIT	FIS VS 300 T M12
SV-1402	L (2xTTG) PVB (e=21,52)	H≤ 1000 mm	PL-14 (21,52) -LG2500-KIT	FIS VS 300 T M10 (DIN-439)

GlassFit Surface

NS EN 16582 / 0,5 kN/m	Vidrio / Glass / Verre	Altura / Height / Hauteur	Longitud / Length / Longueur	Kit de acristalamiento / Set for fixing glass / Kit pour la fixation du verre	Anclaje / Anchorage / Ancrage
CC-800	L(2xTTG) PVB (e=21,52mm)	H≤ 1000 mm	L≤ 1300 mm	PL-80 (21,52) KIT	FIS VS 300 T M12

***Material / Material / Matériel: DUPLEX 2205**

GlassFit Flow

SS-EN 16582 / 0,5 kN/m	Vidrio / Glass / Verre	Altura / Height / Hauteur	Kit de acristalamiento / Set for fixing glass / Kit pour la fixation du verre	Anclaje / Anchorage / Ancrage
SV-1602	L (2xTTG) PVB (e=12,76mm)	H≤ 1100 mm	PL-170 KIT (12,38-12,76)-LG2500	HUS4-H 10X110 HUS4-HR 10x105 FIS VS 300 T M10
SV-1701	L (2xTTG) PVB (e=12,76mm)	H≤ 1100 mm	PL-170 KIT (12,38-12,76)-LG2500	HUS4-HR 10x105 HUS4-H 10x110 FIS VS 300 T M10 FIS VS 300 T M12

GlassFit Surface

SS-EN 16582 / 0,5 kN/m	Vidrio / Glass / Verre	Altura / Height / Hauteur	Longitud / Length / Longueur	Kit de acristalamiento / Set for fixing glass / Kit pour la fixation du verre	Anclaje / Anchorage / Ancrage
CC-801	L (2xTTG) PVB (e=12,76mm)	H≤ 1100 mm	L≤ 1100 mm	PL-81 (12,38-12,76)-KIT	FIS VS 300 T M12

ANG: Vidrio recocido / Annealed glass / Verre recuit
TTG: Vidrio templado / Thermally toughened glass / Verre trempé
L: Vidrio laminado / Laminated glass / Verre feuilleté

* Normativa válida para una altura máxima de 700mm.
Regulations valid for a maximum height of 700 mm.
Norme valables pour une hauteur maximale de 700 mm.

FAZ II: Anclaje metálico / Anchor bolts / Cheville metallique a expansion
FBN II:S: Anclaje metálico / Anchor bolts / Cheville metallique a expansion
FIS VS 300 T *: Anclaje químico / Chemical anchor / Resine chemique
HUS4-H: Tornillo de hormigón / Concrete screw / Vis à béton
HUS4-HR: Tornillo de hormigón / Concrete screw / Vis à béton
HUS4-C: Tornillo de hormigón / Concrete screw / Vis à béton
HUS4-CR: Tornillo de hormigón / Concrete screw / Vis à béton

** FIS VS 300 T + DIN-975 + DIN-125 + DIN-934*

Privado / Private / Privé
Público / Public / Public
Aglomeraciones / Overcrowding / Agglomérations
Piscinas / Swimming pools / Piscines

Nota informativa, Informative Note, Note informative:

La elección del vidrio y el kit de acristalamiento depende de la normativa a cumplir.
The choice of glass and glazingset dependsnon the regulations to be met.
Le choix du verre et du kit de vitrage dépend des réglementations à respecter.

La información publicada de sistemas, anclajes y vidrios recomendados, no considera la acción del viento. Para cualquier consulta, contacte con Soporte Técnico.
The published information on recommended systems, anchors, and glass does not take wind action into account. For any inquiries, please contact Technical Support.
Les informations publiées concernant les systèmes, les ancrages et les verres recommandés ne tiennent pas compte de l'action du vent. Pour toute question, veuillez contacter le support technique.

GlassFit Flow

UNI 10080 / 2 kN/m	Vidrio / Glass / Verre	Altura / Height / Hauteur	Kit de acristalamiento / Set for fixing glass / Kit pour la fixation du verre	Anclaje / Anchorage / Ancrage
SV-1401	L (2xTTG) PVB (e=21,52mm)	H≤ 1200 mm	PL-14 (21,52)-LG2500-KIT	FIS VS 300 T M12
SV-1402	L (2xTTG) PVB (e=21,52mm)	H≤ 1200 mm	PL-14 (21,52)-LG2500-KIT	FIS VS 300 T M10 (DIN-439)
SV-1403	L (2xTTG) PVB (e=21,52mm)	H≤ 1332 mm *****	PL-14 (21,52)-LG2500-KIT	FIS VS 300 T M12
SV-1404	L (2xTTG) PVB (e=21,52mm)	H≤ 1200 mm	PL-14 (21,52)-LG2500-KIT	FIS VS 300 T M12

*** Medida desde la base del perfil / Measurement from the base of the profile / Mesure à partir de la base du profil**

GlassFit Surface

UNI 10080 / 2 kN/m	Vidrio / Glass / Verre	Altura / Height / Hauteur	Longitud / Length / Longueur	Kit de acristalamiento / Set for fixing glass / Kit pour la fixation du verre	Anclaje / Anchorage / Ancrage
CC-800	L(2xTTG) PVB (e=21,52mm)	H≤ 1200 mm	L≤ 1100 mm	PL-80 (21,52) KIT	FIS VS 300 T M12

***Material / Material / Matériel: DUPLEX 2205**

Espesores de vidrios compatibles con pasamanos.
Glass thicknesses compatible with handrails.
Épaisseurs de vitrages compatibles avec mains courantes.

Pasamanos / Handrail / Main courante	Rango de vidrio (mm) Glass thickness (mm) Epaisseur de verre (mm)
SV-1255	16,38-17,52 20,38-21,52
SV-1260	16,38-17,52 20,38-21,52
RP-1400	8-11,52 12-13,52 16,38-17,52 20,38-21,52

Pasamanos / Handrail / Main courante	Rango de vidrio (mm) Glass thickness (mm) Epaisseur de verre (mm)
RP-1410	8-11,52 12-13,52 16,38-17,52 20,38-21,52
ST-314	8-25,52
ST-315	8-25,52

ANG: Vidrio recocido / Annealed glass / Verre recuit
TTG: Vidrio templado / Thermally toughened glass / Verre trempé
L: Vidrio laminado / Laminated glass / Verre feuilleté

* Normativa válida para una altura máxima de 700mm.
Regulations valid for a maximum height of 700 mm.
Norme valables pour une hauteur maximale de 700 mm.

FAZ II: Anclaje metálico / Anchor bolts / Cheville metallique a expansion
FBN II:S: Anclaje metálico / Anchor bolts / Cheville metallique a expansion
FIS VS 300 T *: Anclaje químico / Chemical anchor / Resine chemique
HUS4-H: Tornillo de hormigón / Concrete screw / Vis à béton
HUS4-HR: Tornillo de hormigón / Concrete screw / Vis à béton
HUS4-C: Tornillo de hormigón / Concrete screw / Vis à béton
HUS4-CR: Tornillo de hormigón / Concrete screw / Vis à béton

** FIS VS 300 T + DIN-975 + DIN-125 + DIN-934*

Privado / Private / Privé
Público / Public / Public
Aglomeraciones / Overcrowding / Agglomérations
Piscinas / Swimming pools / Piscines

Nota informativa, Informative Note, Note informative:

La elección del vidrio y el kit de acristalamiento depende de la normativa a cumplir.
The choice of glass and glazingset dependsnon the regulations to be met.
Le choix du verre et du kit de vitrage dépend des réglementations à respecter.

La información publicada de sistemas, anclajes y vidrios recomendados, no considera la acción del viento. Para cualquier consulta, contacte con Soporte Técnico.
The published information on recommended systems, anchors, and glass does not take wind action into account. For any inquiries, please contact Technical Support.
Les informations publiées concernant les systèmes, les ancrages et les verres recommandés ne tiennent pas compte de l'action du vent. Pour toute question, veuillez contacter le support technique.

Proyectos de referencia
Reference projects
Projets de référence

[esp]

Los sistemas de barandillas Comenza son reconocidos internacionalmente por sus diseños elegantes y exclusivos, prueba de ello son los numerosos proyectos en los que los arquitectos han confiado en la marca Comenza a la hora de prescribir y referenciar su sistema de barandillas.

[eng]

Comenza railing systems are known internationally by their elegant and exclusive designs, and as a result, there are numerous projects where architects have trusted Comenza brand when they have to specify their railing systems.

[fra]

Les systèmes de garde-corps Comenza sont reconnus mondialement pour leurs designs élégants et exclusifs, la démonstration étant les nombreux projets où les architectes à propos de nous ont fait confiance sur la marque Comenza lors de la prescription et du référencement d'un système de garde-corps.



Parador Muxía. Muxía-Spain. GlassFit CC-780, SV-1404



Edificio residencial con barandilla de vidrio curvo. A Coruña-Spain. GlassFit CC-800.



Intempo Residential Sky Resort. Benidorm – Spain. GlassFit SV-1802, SV-1701



Estadio el Sadar. Club Atlético Osasuna. Pamplona, España. GlassFit SV-1801, SV-1701



Nobu Hotel Ibiza Bay. Ibiza – Spain. GlassFit SV-1401

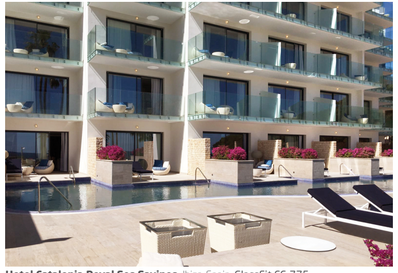

Hotel Catalonia Royal Ses Savines. Ibiza-Spain. GlassFit CC-775.



Hotel Atton Viña del Mar. Valparaíso – Chile. GlassFit CC-775



L'arbre Blanc. Montpellier – France. GlassFit SV-1401



Nordsjärnan Building. Malmö – Sweden. GlassFit SV-1401.



Residencial Edificio Solaris. Santa Ana-Costa Rica. GlassFit CC-780.



La Videna. Lima - Perú. GlassFit CC-775, SV-1401



Hotel Negresco Beach. Mallorca-Spain . GlassFit CC-780



Ryad al Andalous. Rabat-Marruecos. GlassFit CC-775.

Railing Passion

www.comenza.com

VERSION - 2026

comenza
Railing Passion

Comenza, SLU.

Avda. Benigno Rivera 100,
Pol. Ind. Ceao 27003 (Lugo), Spain
T +34 982 207 227
F +34 982 209 589

www.comenza.com
sales@comenza.com